Технические характеристики F200K ... / F200K ... Ex-II ... / F200K ... Ex



Fig. 1-1 F200K ... , F200K ... Ex-II

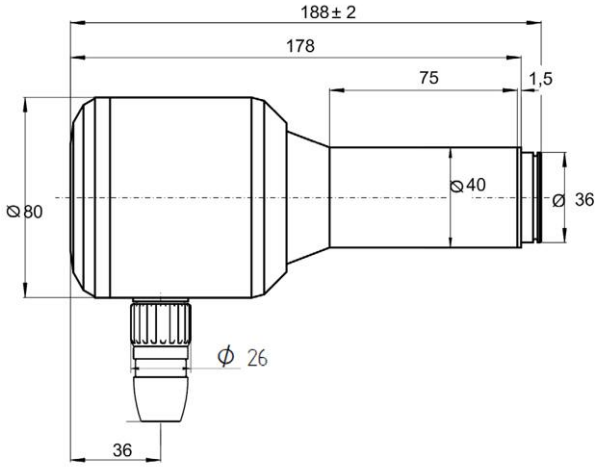

Fig. 1-2 F200K ... , F200K ... Ex-II

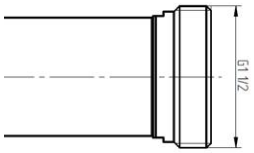

Fig. 1-3 F200K ..V

УВЕДОМЛЕНИЕ

Без соединительного кабеля! Кабель соединение необходимо заказать отдельно, смотрите информацию для заказа.

F200K ... Ex



Fig. 1-4 F200K ... Ex

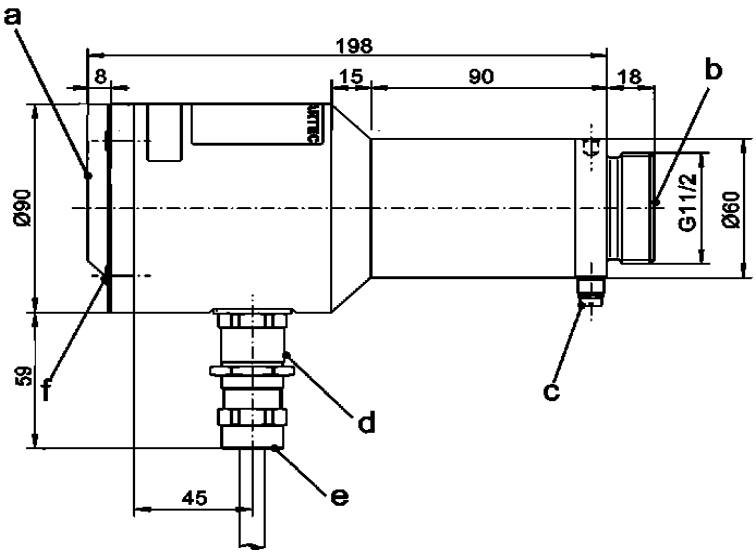

Fig. 1-5 F200K ... Ex

УВЕДОМЛЕНИЕ

С соединительным кабелем! Имеются кабели длиной 3/5/10 метров, смотрите информацию для заказа.

Технические характеристики F200K ... / F200K ... Ex-II ... / F200K ... Ex

F200K ... , F200K2 ... Ex-II

Величины	
Размеры Версия V	Общая длина: 180 мм, диаметр: 40/80 мм с наружной резьбой G1 1/2, длина: 10 мм
Вес Версия V	0,60 кг 0,65 кг
Материал	Стойкий к коррозии алюминий EN AW 6082 (морская вода 2*; атмосферное состояние 1*), никелированный, лакированный (F200K Ex-II)

* Сравнительная оценка от 1 (очень хорошая) к 6 (непригодная)

Входные характеристики	
Напряжение питания	24 В DC ± 20 % ≤ 4 Вт

Признаки	
Выходной контакт Аналоговый выход – (переключатель, с нулевым потенциалом)	Допуст. напряжение переключения; макс. 42 В DC; мин. 6 В AC/DC Допуст. коммутационный ток; макс. 0,5 А; мин. 1 мА, макс. нагрузка 200 ом
Диапазон частот	10 ... 190 Гц (F200K1 ...); 10/20/30 ... 190 Гц (F200K2 ...)
Защитное время "В РАБОТЕ" FFDT	t ≤ 1 с (стандартно) t ≤ 3 с (на заказ, на заводе-изготовителе)
Режим работы	ДЛИТЕЛЬНЫЙ РЕЖИМ РАБОТЫ

Условия окружающей среды	
Температура окружающей среды	-40 °C ... +75 °C
Класс защиты	IP67, NEMA 4X

Расширенный диапазон температур действует для всех устройств серийным номером от 83103000

Датчик	**IR-1**	**IR-2**	**UV-1, UV-2, UV-3**
-40 °C */**	✓	✓	✓
+60 °C	✓	✓	✓
+75 °C *		✓	✓

* F200K2 ... Ex (см. маркировку зрывозащиты) мин. -20 °C

** не для безопасности 4 с

Использование во взрывоопасных зонах - зона 2, 22:	
Сертификат	IECEx IBE 15.0012X
Маркирование	Ⓔx II 3 G Ex nA nC IIC T5 (T6) Gc X, Ⓔx II 3 D Ex tc IIIC T85°C Dc X, T6 -40 °C ≤ T_a ≤ +60 °C

Технические характеристики F200K ... / F200K ... Ex-II ... / F200K ... Ex

F200K2 ... Ex

Величины	
Размеры	Общая длина: 216 мм, диаметр: 60/90 мм
Вес	2 кг
Материал	Стойкий к коррозии алюминий EN AW 6082 (морская вода 2*; атмосферное состояние 1*), анодированный
Момент затяжки кронштейнов Fv...	Ручная затяжка приблизительно 5Nm

* Сравнительная оценка от 1 (очень хорошая) к 6 (непригодная)

Входные характеристики	
Напряжение питания	24 В DC ± 20 % ≤ 4 Вт

Признаки	
Выходной контакт – (переключатель, с нулевым потенциалом)	Допуст. напряжение переключения; макс. 42 В DC; мин. 6 В AC/DC ... 20d3A Допуст. коммутационный ток; макс. 0,5 А; мин. 1 мА макс. нагрузка 200 ом
Диапазон частот	10/20/30 ... 190 Гц
Защитное время "В РАБОТЕ" FFDT	t ≤ 1 с (стандартно) t ≤ 3 с (на заказ, на заводе-изготовителе)
Режим работы	ДЛИТЕЛЬНЫЙ РЕЖИМ РАБОТЫ
Присоединительные размеры	Наружная резьба 1 1/4" Подключение только с юстировочным фиксатором FV 30 или FV 40

Условия окружающей среды	
Температура окружающей среды	-20 °C ... +65 °C (Температурный класс T6)
Класс защиты	IP66, NEMA 4X

Расширенный диапазон температур действует для всех устройств серийным номером от 83103000

Датчик	**IR-1**	**IR-2**	**UV-1, UV-2, UV-3**
-20 °C	✓	✓	✓
+60 °C	✓	✓	✓
+65 °C		✓	✓

Использование во взрывоопасных зонах - зона 1:	
Сертификат	IECEx EPS 14.0042
Маркирование	Ex II 2G Ex d IIC T6 Gb Ex II 2D Ex tb IIIC T80°C Db

ИНФОРМАЦИЯ ДЛЯ ЗАКАЗА

659R60-	A 10 СПЕКТР	A 20 КОРПУС	A 30 ЧАСТОТА СЕТИ	A 40 ВЫХОД ТОКА	A 50 ДИАПАЗОН ИНДИКАЦИИ	A 60 ДЛИНА КАБЕЛЯ

A 10 – СПЕКТР	**Ассортимент**
F200K 1 UV-1 ДИАПАЗОН УФ СПЕКТРА 260 ... 400 нм, не для Ex1 и Ex2	03*
F200K 2 UV-1 ДИАПАЗОН УФ СПЕКТРА 260 ... 400 нм	04
F200K 1 UV-2 ДИАПАЗОН УФ СПЕКТРА 210 ... 380 нм, не для Ex1 и Ex2	05
F200K 2 UV-2 ДИАПАЗОН УФ СПЕКТРА 210 ... 380 нм	06
F200K 1 UV-3 ДИАПАЗОН УФ СПЕКТРА 210 ... 380 нм, не для Ex1 и Ex2	13
F200K 2 UV-3 ДИАПАЗОН СПЕКТРА УФ 210 ... 380 нм	14
F200K 1 IR-1 ДИАПАЗОН ИК СПЕКТРА 1200 ... 2800 нм, не для Ex1 и Ex2	01
F200K 2 IR-1 ДИАПАЗОН ИК СПЕКТРА 1200 ... 2800 нм	02
F200K 1 IR-1 H (Дерево) 3s ДИАПАЗОН ИК СПЕКТРА 1200 ... 2800 нм, не для Ex1 и Ex2**	11
F200K 2 IR-1 H (Дерево) 3s ДИАПАЗОН ИК СПЕКТРА 1200 ... 2800 нм**	12
F200K 2 IR-2 F (Мониторинг камеры сгорания) ДИАПАЗОН ИК СПЕКТРА 850 ... 1200 нм***	00
F200K 2 IR-2 F (Мониторинг камеры сгорания) 4s ДИАПАЗОН ИК СПЕКТРА 850 ... 1200 нм***	08

* (стандартная настройка)

** H=применение древесины

*** F=мониторинг камеры сгорания

A 20 – КОРПУС	**Ассортимент**
СТАНДАРТНЫЙ КОРПУС Подходящий юстировочный фиксатор FH30-00, FH30-10, FH40-10	0*
КОРПУС С РЕЗЬБОВЫМ КРЕПЛЕНИЕМ Подходящий юстировочный фиксатор FV30-00, FV30-10, FV40-10	B
КОРПУС ИК ДЛЯ ВЗРЫВООПАСНОЙ ЗОНЫ 1 С РЕЗЬБОВЫМ КРЕПЛЕНИЕМ Подходящий юстировочный фиксатор FV30-00, FV30-10, FV40-10	Z1 ИК
КОРПУС УФ ДЛЯ ВЗРЫВООПАСНОЙ ЗОНЫ 1 С РЕЗЬБОВЫМ КРЕПЛЕНИЕМ Подходящий юстировочный фиксатор FV30-00, FV30-10, FV40-10	Z1 УФ
КОРПУС ДЛЯ ВЗРЫВООПАСНОЙ ЗОНЫ 2 Подходящий юстировочный фиксатор FH30-00, FH30-10, FH40-10	Z2
КОРПУС ДЛЯ ВЗРЫВООПАСНОЙ ЗОНЫ 2 С РЕЗЬБОВЫМ КРЕПЛЕНИЕМ Подходящий юстировочный фиксатор FV30-00, FV30-10, FV40-10	Z2/B

* (стандартная настройка)

A 30 – ЧАСТОТА СЕТИ	**Ассортимент**
ЧАСТОТА СЕТИ 50 Гц	0*
ЧАСТОТА СЕТИ 60 Гц	60 Гц

* (стандартная настройка)

A 40 – ВЫХОД ТОКА	**Ассортимент**
ВЫХОД ТОКА 4 ... 20 мА	0*
ВЫХОД ТОКА 0 ... 20 мА	0 мА

* (стандартная настройка)