ДРЕНАЖНЫЙ НАСОС



MD-WPD-50-J **MD-WPD-66-J**

SIKELAN

РУКОВОДСТВО ПО УСТАНОВКЕ И ЭКСПЛУАТАЦИИ

1. БЛАГОДАРИМ ВАС ЗА ПРИОБРЕТЕНИЕ ПРОДУКЦИИ SIKELAN

Данный дренажный насос предназначен для распыления конденсата, образующегося в процессе эксплуатации оборудования кондиционирования воздуха малой и средней производительности.

Перед тем как приступить к установке, запуску или обслуживанию данного изделия внимательно ознакомьтесь с настоящим руководством. Вам необходимо знать области применения насоса, ограничения при использовании и возможные опасности. Защитите себя и других путем соблюдения всех мер предосторожности.

2. МЕРЫ ПРЕДОСТОРОЖНОСТИ

- Перед началом любых работ по подключению насоса выключите электропитание;
- Не используйте насос для перекачки легковоспламеняющихся и взрывоопасных жидкостей таких как бензин, мазут, керосин и др., не допускайте работы насоса во взрывоопасной среде;
- Если провод питания насоса поврежден, пожалуйста, свяжитесь с производителем или вашим поставщиком для его замены;
- Насос должен устанавливаться строго горизонтально, правильная ориентация поплавка в резервуаре — магнитом вверх;
- Данный дренажный насос подходит для большинства производственных и жилых сред, но не рекомендуется его применять там, где воздух слишком загрязнен;
- Запрещается использовать изделие в качестве погружного насоса.

LUNDA

3. СОСТАВ КОМПЛЕКТА

№	Деталь	Количество
1	Насосный модуль	1
2	Лицевая панель	1
3	Сетчатый фильтр	1
4	Поплавок с магнитом	1
5	Кабель питания и аварийной схемы	1
6	Резервуар	1
7	Изоляция резервуара	1
8	Выпускная трубка 6x9x1500 мм	1
9	Распылительная форсунка	1
10	Хомут-стяжка 4x200 мм	4
11	Саморез 3.5x12 мм	4

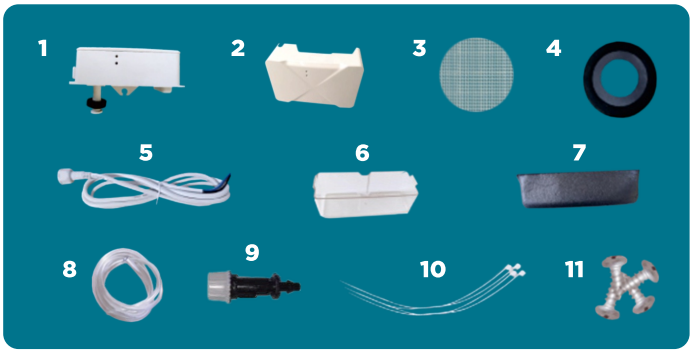

4. ГАБАРИТЫ



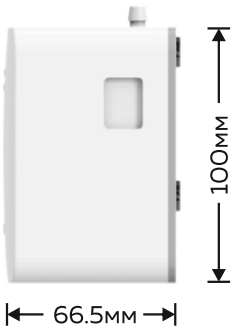

5. ТЕХНИЧЕСКИЕ ХАРАКТЕРИСТИКИ

Модель	MD-WPD-50-J	MD-WPD-66-J
Электропитание	~100-240В 50/60Гц	
Потребляемая мощность	5 Вт	5 Вт
Производительность (макс.)	20 л/ч	40 л/ч
Диаметр распыления	0,4~0,7 м	
Уровень шума (расст.1м)	17 дБ	19 дБ
Габариты	160x110x66.5 мм	
Емкость резервуара	300 мл	
Температура окружающей среды	0~70°C	
Степень пылевлагозащиты	IP66	
Температура воды (макс.)	70°C	
Аварийная схема	Беспотенциальный перекидной контакт NC-COM, 3А макс	

6. ФАКТИЧЕСКАЯ ПРОИЗВОДИТЕЛЬНОСТЬ НАСОСА

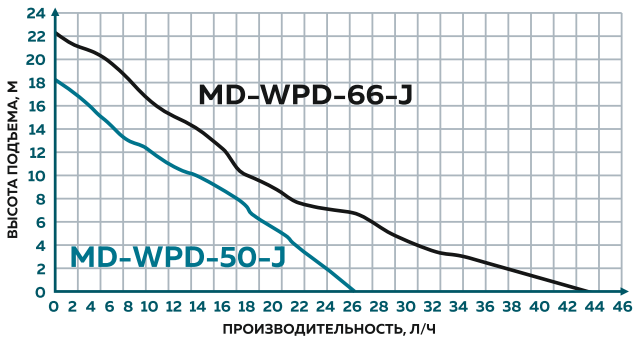

7. ТРЕБОВАНИЯ К УСТАНОВКЕ

- Насос должен устанавливаться горизонтально, установка с наклоном не допускается. После установки проверьте выполнение данного требования и, если обнаружится отклонение от горизонтального положения, устраните его.
- Не размещайте электрические приборы, а также ценные предметы, непосредственно под дренажным насосом во избежание их залива, вызванного перебоями в сети электропитания.
- Питание насоса должно быть независимым для обеспечения бесперебойности. Подключение к системе кондиционирования осуществляется в соответствии с приведенной ниже схемой;
- Строго запрещается сливать в насос большее количество воды, чем его откачивающая способность (производительность). В противном случае, это приведет к непрерывной безостановочной работе насоса, его поломке и протечкам.

8. ПОРЯДОК УСТАНОВКИ

- Определите место установки дренажного насоса, снимите переднюю панель и прикрепите насос к стене саморезами 3.5*12 из комплекта через отверстия с двух сторон основания. С помощью встроенного уровня убедитесь, что насос установлен горизонтально.
- Установите обратно переднюю панель.
- Направьте сливную трубку кондиционера в приемное отверстие насоса.
- Подсоедините трубку 5x8 с распылительной форсункой к выпускному фитингу насоса и зафиксируйте их в нужном положении, так, чтобы распыление шло в заданном направлении.
- Подключите насос к сети электропитания. Для того, чтобы предотвратить ущерб из-за протечек, вызванных неисправностью дренажного насоса, настоятельно рекомендуется подключить аварийную опцию насоса (ALARM), согласно приведенной ниже схеме.



ВАЖНО:

1) Конденсат должен поступать в резервуар насоса самотеком
2) Если насос устанавливается снаружи помещения, то его следует размещать под внешним блоком кондиционера.

9. ФУНКЦИОНИРОВАНИЕ НАСОСА

- При подаче питания загорается зеленый светодиод.
- Когда уровень воды достигает уровня включения, насос начинает распылять конденсат, и загорается красный светодиод
- При падении уровня воды до стоп- уровня насос выключается, и красный светодиод гаснет
- Когда уровень воды поднимается до аварийной отметки и выше, красный светодиод начинает мигать. Если аварийная схема (ALARM) насоса подключена, то при достижении водой аварийного уровня, кондиционер будет обесточен. При понижении уровня воды ниже аварийного, кондиционер восстановит работу, и красный светодиод насоса перестанет мигать.

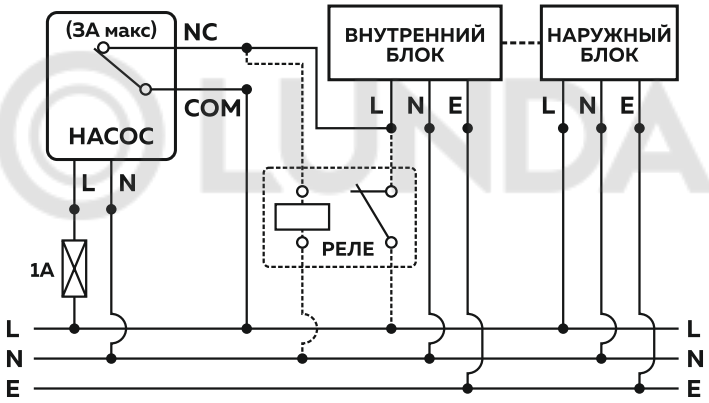

- Подключите насос к сети электропитания. Для того, чтобы предотвратить ущерб из-за протечек в случае выхода дренажного насоса из строя, настоятельно рекомендуется подключить аварийную опцию (ALARM). Коммутационная способность контактов аварийной схемы 3А/~240В. Если в вашем случае этого недостаточно, используйте дополнительное реле (см. схему.)

БУДЬТЕ ВНИМАТЕЛЬНЫ И ОСТОРОЖНЫ ПРИ КОММУТАЦИИ!

Не путайте провода питания и аварийной схемы. Подключайте их строго согласно маркировке. Неправильная коммутация может привести к выходу насоса из строя. Убедитесь перед подключением, что параметры сети электропитания соответствуют требуемым для данного насоса.

Кабель питания и аварийной схемы:
L – Фаза (коричневый), N – ноль (голубой), NC – нормально замкнутый (черный), COM — общий (черный)

ВНИМАНИЕ: Данный насос снабжен функцией "самоочистки", которая включает его на несколько секунд каждые 7 дней, если он не эксплуатируется в течение продолжительного времени. Эта функция предотвращает образование плесени и обеспечивает легкий старт после простоя. Для обеспечения работы функции дренажный насос должен быть подключен к электропитанию на постоянной основе.

ВАЖНО: правильная эксплуатация и своевременное обслуживание помогут продлить жизнь данному изделию. Рекомендуется проверять и чистить приемный резервуар вместе с поплавком перед сезоном или чаще. Выпускной фитинг и форсунку необходимо чистить не реже одного раза в 3 месяца.

10. ГАРАНТИЙНЫЕ ОБЯЗАТЕЛЬСТВА

Гарантийный срок на данное изделие — 1 год. Гарантия распространяется на все случаи заводских дефектов. В течение гарантийного срока бракованное изделие может быть отремонтировано или заменено. Все возвращаемые изделия должны быть в хорошем состоянии и не иметь механических повреждений. Гарантия не распространяется на случаи, когда имело место несоблюдение требований данного руководства.

11. УСТРАНЕНИЕ НЕИСПРАВНОСТЕЙ

Неисправность	Возможная причина	Решение
Насос не включается	Насос не выровнен	Выровняйте и закрепите насос в горизонтальном положении
	Наличие грязи в резервуаре	Произведите чистку внутренностей резервуара, включая поплавок
	Проблемы с электропитанием	Проверьте наличие напряжения в сети и его соответствия штатным параметрам.
Слабое распыление	Засорился фильтр	Произведите чистку форсунки, выпускного фитинга и резервуара

СРОК СЛУЖБЫ ИЗДЕЛИЯ - 3 ГОДА

Изготовитель:
ZHEJIANG MAIDI REFRIGERATION TECHNOLOGY CO., LTD
Jinger Road, Dalu Industrial Park,
Liangzhu Street,
Yuhang District, Hangzhou China, 311113
Tel: 0086-571-8874 6383 / 8874 6477 / 88746499