СДЕЛАНО В РОССИИ

ДЖИЛЕКС®
ГАРАНТИЯ КАЧЕСТВА

ИНСТРУКЦИЯ
ПО ЭКСПЛУАТАЦИИ

Электрического центробежного поверхностного насоса-автомата

«КОМФОРТ ПРО»

СДЕЛАНО В РОССИИ

«КОМФОРТ ПРО» 55/25 «КОМФОРТ ПРО» 60/30 «КОМФОРТ ПРО» 80/40

Рисунок 1

Уважаемый Покупатель, благодарим Вас за покупку!
Уверены, наше оборудование станет надежным помощником в Вашем доме.

1. ОБЩИЕ ДАННЫЕ

1.1. Область применения

Электрический центробежный поверхностный насос-автомат серии «КОМФОРТ ПРО» со встроенным блоком автоматики и регулирующими клапанами (рисунок 1), далее по тексту «насос», предназначен для подачи чистой воды из колодцев, скважин, открытых водоемов и магистральных водопроводов. Он поддерживает давление в автоматическом режиме и используется для водоснабжения коттеджей, дач, а так же для повышения давления из центрального водопровода.

1.2. Пример обозначения

«КОМФОРТ ПРО»* 60**/30***

* Серия насоса.
** Максимальный расход, л/мин.
*** Индекс напора.

2. БЕЗОПАСНОСТЬ

2.1. Обозначения предупреждений в инструкции по эксплуатации

Опасность поражения электрическим током

ВНИМАНИЕ! – обозначает рекомендации по безопасности, несоблюдение которых может повлечь за собой угрозу для функционирования насоса.

ВНИМАНИЕ! Перед монтажом и вводом насоса в эксплуатацию внимательно изучите настоящую инструкцию.

2.2. Требования безопасности

Для предотвращения несчастных случаев необходимо соблюдать действующие предписания в строгом соответствии с «Правилами технической эксплуатации электроустановок потребителей» и «Правилами техники безопасности при эксплуатации электроустановок потребителей» (ПТЭ и ПТБ).

СДЕЛАНО В РОССИИ

2.3. Нарушение требований безопасности

Неисполнение требований безопасности влечет за собой угрозу для жизни и здоровья пользователя. Использование насоса не по назначению может привести к поломке и отказу в гарантийном ремонте.

2.4. Эксплуатационные ограничения

- Надежность работы насоса гарантируется только в случае соблюдения положений настоящей инструкции по эксплуатации.
- Не допускается превышение максимальных значений, указанных в п. 4.4. настоящей инструкции.
- Для исключения превышения давления при подключении к магистральному водопроводу, на входе в насос рекомендуется установить редуктор давления. Редуктор не входит в комплект поставки.
- Не допускается пуск и эксплуатация насоса без воды.
- Не допускается перекачивание воды температурой ниже +1°С и выше +35°С.
- Не допускается эксплуатация насоса при температуре окружающей среды ниже 0°С.
- В случае хранения насоса при температуре ниже 0°С слейте воду из насоса.
- Не допускается установка насоса в помещениях с риском затопления.
- Не допускается эксплуатация насоса с повреждённым электрокабелем.
- Насос не предназначен для использования лицами (включая детей) с пониженными физическими, сенсорными или умственными способностями или при отсутствии у них жизненного опыта или знаний, если они не находятся под присмотром или не проинструктированы о правилах пользования насосом лицом, ответственным за их безопасность.

При повреждении электрокабеля замену должны производить сервисная служба или другой квалифицированный персонал. Требования распространяются и на случай проведения работ по изменению длины электрокабеля.

Изменение длины электрокабеля при правильном соединении с помощью термоусадочной муфты не влияет на гарантию завода-изготовителя.

3. ТРАНСПОРТИРОВАНИЕ И ХРАНЕНИЕ

Насос в упакованном виде может транспортироваться автомобильным и железнодорожным транспортом крытого исполнения или в контейнерах,

а также авиационным и водным транспортом на любые расстояния с любой скоростью в соответствии с правилами перевозки грузов, действующими на транспорте каждого вида. Упакованный насос в транспортных средствах должен быть надежно закреплен для обеспечения устойчивого положения и предотвращения перемещения при транспортировке, а также защищен от прямого воздействия атмосферных осадков и солнечных лучей. Условия транспортирования насоса в части воздействия климатических факторов должны соответствовать условиям хранения 5 по ГОСТ 15150, механических факторов — по группе С (Л для насосов в потребительской упаковке) ГОСТ 23216. Условия хранения насоса — по группе 4 ГОСТ 15150, хранение осуществляется в закрытых помещениях при температуре от -50°С до +50°С.

4. ТЕХНИЧЕСКИЕ ХАРАКТЕРИСТИКИ

LUNDA

4.1. Особенности конструкции

- Насос обладает пониженной шумностью за счет размещения электродвигателя внутри корпуса и водяного охлаждения.
- Для индикации давления установлен манометр (кроме модели «КОМФОРТ ПРО» 55/25).
- Насос оснащён блоком автоматики для автоматического управления.
- В корпусе установлены регулирующие клапаны для стабилизации давления на выходе из насоса.
- Все детали насоса, контактирующие с перекачиваемой водой, изготовлены из материалов, разрешенных для контакта с пищевыми продуктами.

4.2. Основные составляющие насоса (рисунок 2)

1. Выходные отверстия
2. Входные отверстия
3. Электрокабель с вилкой
4. Блок автоматики с регулировочным винтом
5. Регулирующие клапаны
6. Манометр (у модели «КОМФОРТ ПРО» 55/25 установлена заглушка)
7. Корпус насоса
8. Кронштейн
9. Заглушки

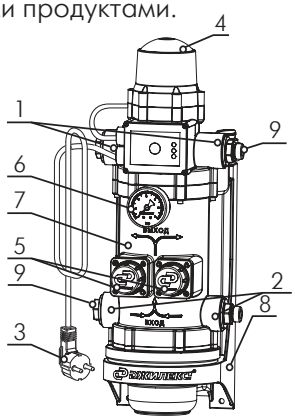

Рисунок 2

СДЕЛАНО В РОССИИ

4.3. Устройство насоса

Насос состоит из гидравлической части и электродвигателя, размещенных внутри корпуса. Электродвигатель однофазный, асинхронный, с пусковым конденсатором. Термореле в составе электродвигателя защищает его от перегрева и выхода из строя при аварийном режиме работы. Гидравлическая часть состоит из блока центробежных рабочих колёс, обеспечивающих всасывание и напор воды.

На верхней части корпуса установлен блок автоматики, оснащенный электрокабелем с вилкой. Он включает/выключает насос и защищает от работы без воды (по «сухому ходу»).

На внешней части корпуса расположены регулирующие клапаны. Они стабилизируют напор на выходе из насоса при изменениях расхода воды. Клапаны не требуют настройки и работают полностью автоматически.

LUNDA

4.4. Технические характеристики

Наименование параметра	«КОМФОРТ ПРО» 55/25	«КОМФОРТ ПРО» 60/30	«КОМФОРТ ПРО» 80/40
Максимальный расход, л/мин	50	60	80
Максимальный напор, м	23	25	35
Максимально допустимый напор на входе в насос, м	30	30	20
Минимальный проток воды, л/мин	1		
Максимально допустимый напор на выходе из насоса, м	55		
Частота тока, Гц	50 ±2,5		
Напряжение, В	220 ±10%		
Потребляемый ток не более, А	2,4	3	4,7
Потребляемая мощность, Вт	520	600	1100
Максимальный размер пропускаемых частиц, мм	2		
Присоединительный размер, дюйм	1		
Максимальная глубина всасывания, м	7		
Степень защиты	IPX4		
Температура перекачиваемой воды, °С	от +1 до +35		

4.5. Расходно-напорные характеристики

Модель насоса	Напор, м						
	0	5	10	15	20	25	35
	Подача, л/мин						
«КОМФОРТ ПРО» 55/25	55	47	39	30	15	-	-
«КОМФОРТ ПРО» 60/30	60	55	48	42	30	0	-
«КОМФОРТ ПРО» 80/40	80	75	72	65	58	47	0

Заявленные характеристики насосов были получены при испытании с холодной чистой водой без газа и абразивных примесей при напряжении 220 В и глубине всасывания 0,5 метра со всасывающей магистралью диаметром 1 дюйм, без обратного клапана. Фактическая величина подачи зависит от модели применяемого обратного клапана.

Расходно-напорные характеристики при нулевой глубине всасывания

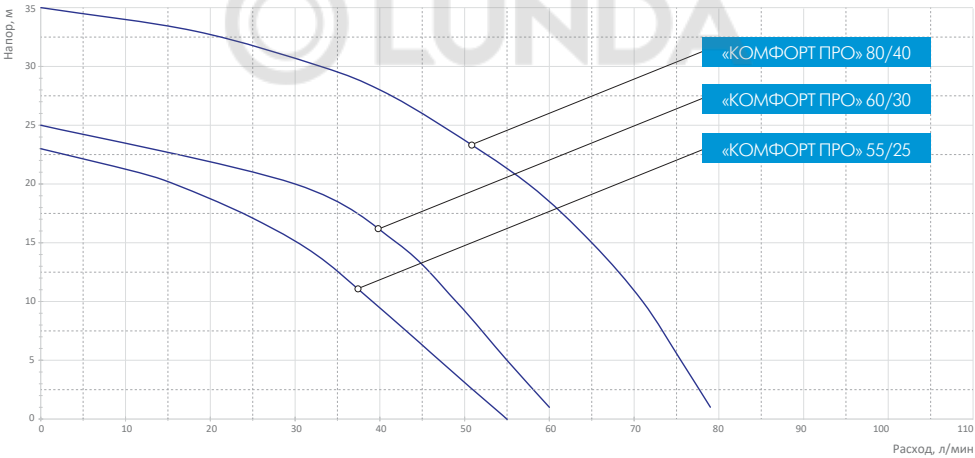

Допускается отклонение значений гидравлических характеристик насосов от номинальных до 15%. Допускается превышение величин потребляемых тока и мощности от номинальных до 15%.

5. МОНТАЖ

ВНИМАНИЕ! Насос должен устанавливаться лицами, имеющими необходимые компетенции и квалификацию.

5.1. Правила установки насоса

Насос устанавливается в отапливаемом помещении в доступном для обслуживания месте.

ВНИМАНИЕ! Положение насоса — строго вертикальное.

- Если источником водоснабжения является колодец, скважина или открытый водоем, то диаметр трубы всасывающей магистрали должен быть не меньше, чем диаметр входного отверстия насоса (G1).
- При монтаже всасывающей трубы обеспечьте непрерывный уклон от насоса к источнику водозабора не менее 1 градуса к горизонту (2 см на 1 м длины). Обратные углы не допускаются.
- Всасывающая труба должна быть герметичной.
- Если глубина всасывания более 5 метров или протяженность горизонтального участка всасывающей магистрали 10 и более метров, диаметр трубы должен быть больше диаметра входного отверстия насоса.
- Для предотвращения слива воды в источник рекомендуется установить обратный клапан* на всасывающую трубу. В зависимости от типа обратного клапана возможно уменьшение расхода по сравнению с номинальным до 10 л/мин.
- В качестве всасывающей трубы рекомендуется использовать полиэтиленовые* или полипропиленовые трубы*, а также комплекты для всасывания на основе шланга с армирующей спиралью*, например, комплект для всасывания «УЖ»*.
- Если источником водоснабжения является магистральный водопровод, то подключение возможно как к входному отверстию насоса диаметром G1, так и через переходник $G^1/_2$, входящий в комплект поставки.

* В комплект поставки не входит.

5.2. Монтаж

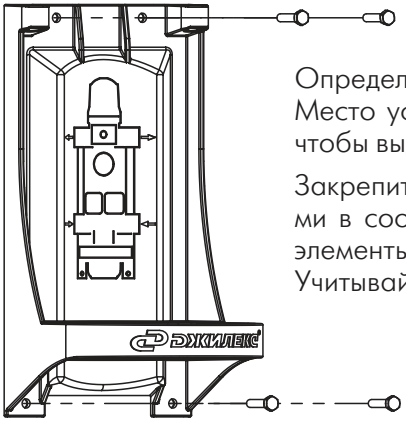

Определите место на стене для установки насоса. Место установки должно быть достаточно прочным, чтобы выдержать вес насоса с водой.

Закрепите кронштейн насоса крепежными элементами в соответствии с материалом стены. Крепежные элементы не входят в комплект поставки (рисунок 3). Учитывайте удобство доступа к насосу.

Рисунок 3

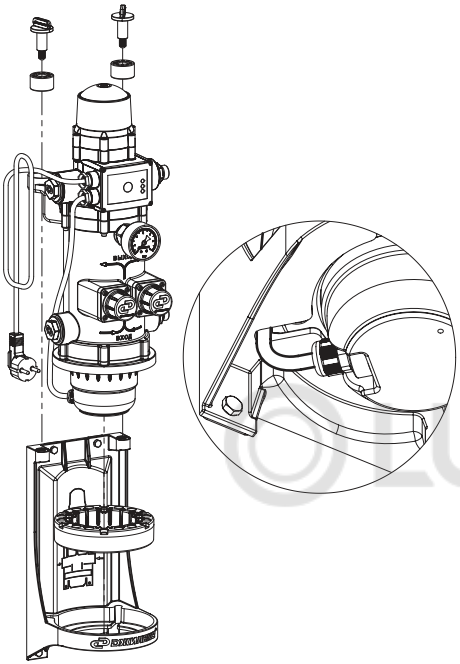

Рисунок 4

Установите насос на кронштейн, зафиксировав специальными винтами. Под насос и винты подложите виброопоры (рисунок 4).

LUNDA

Присоедините всасывающую и напорную трубы к насосу с любой удобной стороны (рисунок 5). Направление движения воды указано стрелками на корпусе.

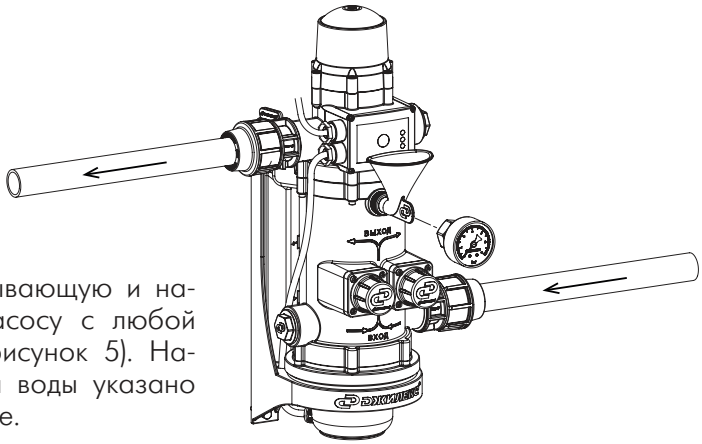

Рисунок 5

ВНИМАНИЕ! Для предотвращения заворачивания присоединительных штуцеров не по резьбе оставляйте начало заходного витка свободным от ФУМ (фторопластовый уплотнительный материал)-ленты или других уплотнительных материалов. Насос комплектуется заглушками для неиспользуемых входных и выходных отверстий и переходниками G1-G$^1/_2$. Заглушки и переходники не требуют дополнительного уплотнения.

5.3. Возможная схема подключения насоса

Установка насоса в санузле с подключением к водопроводу для повышения давления на входе в газовый водонагреватель (рисунок 6).

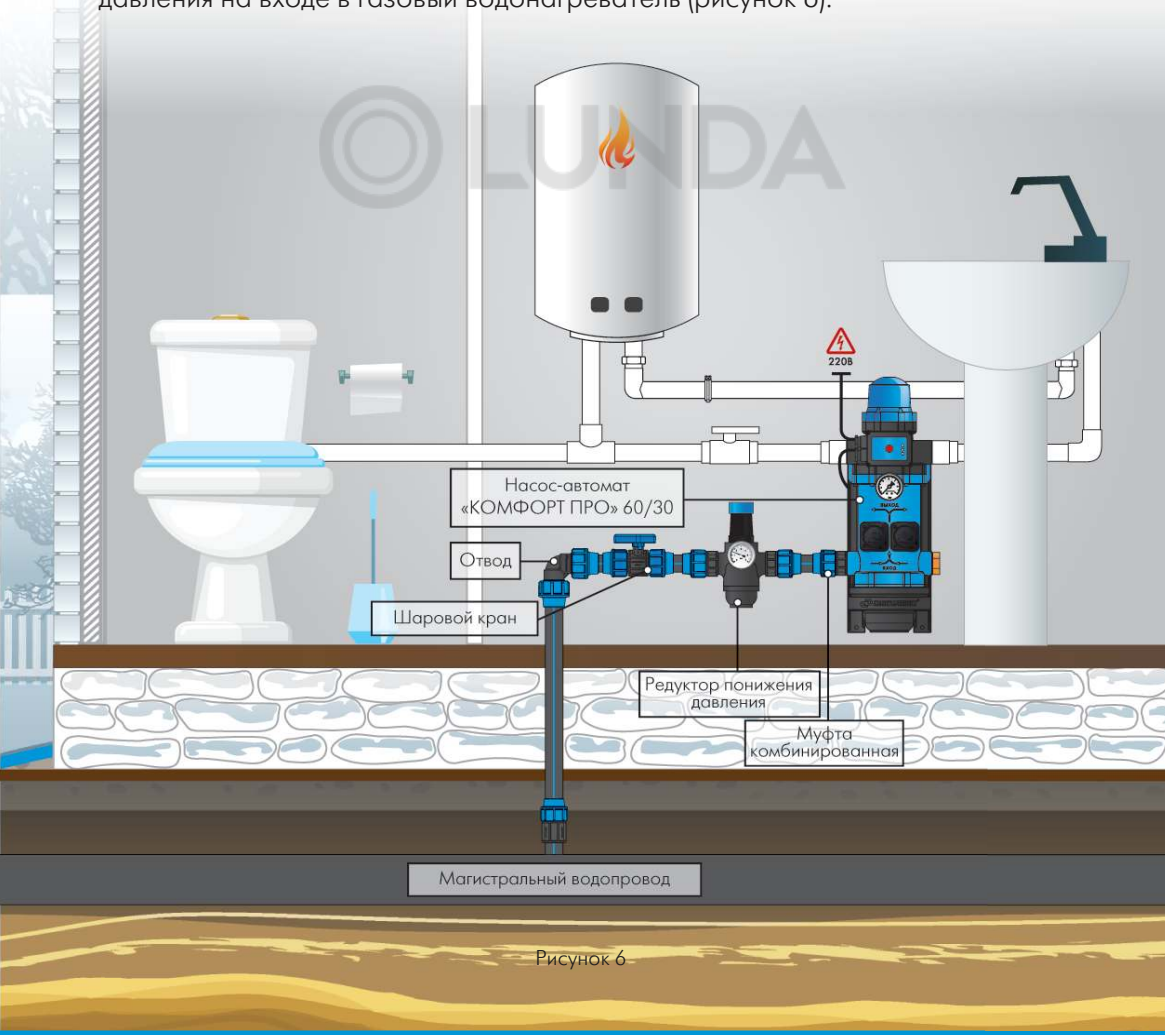

Рисунок 6

Установка насоса в техническом помещении с забором воды из колодца на примере «КОМФОРТ ПРО» 60/30 (рисунок 7).

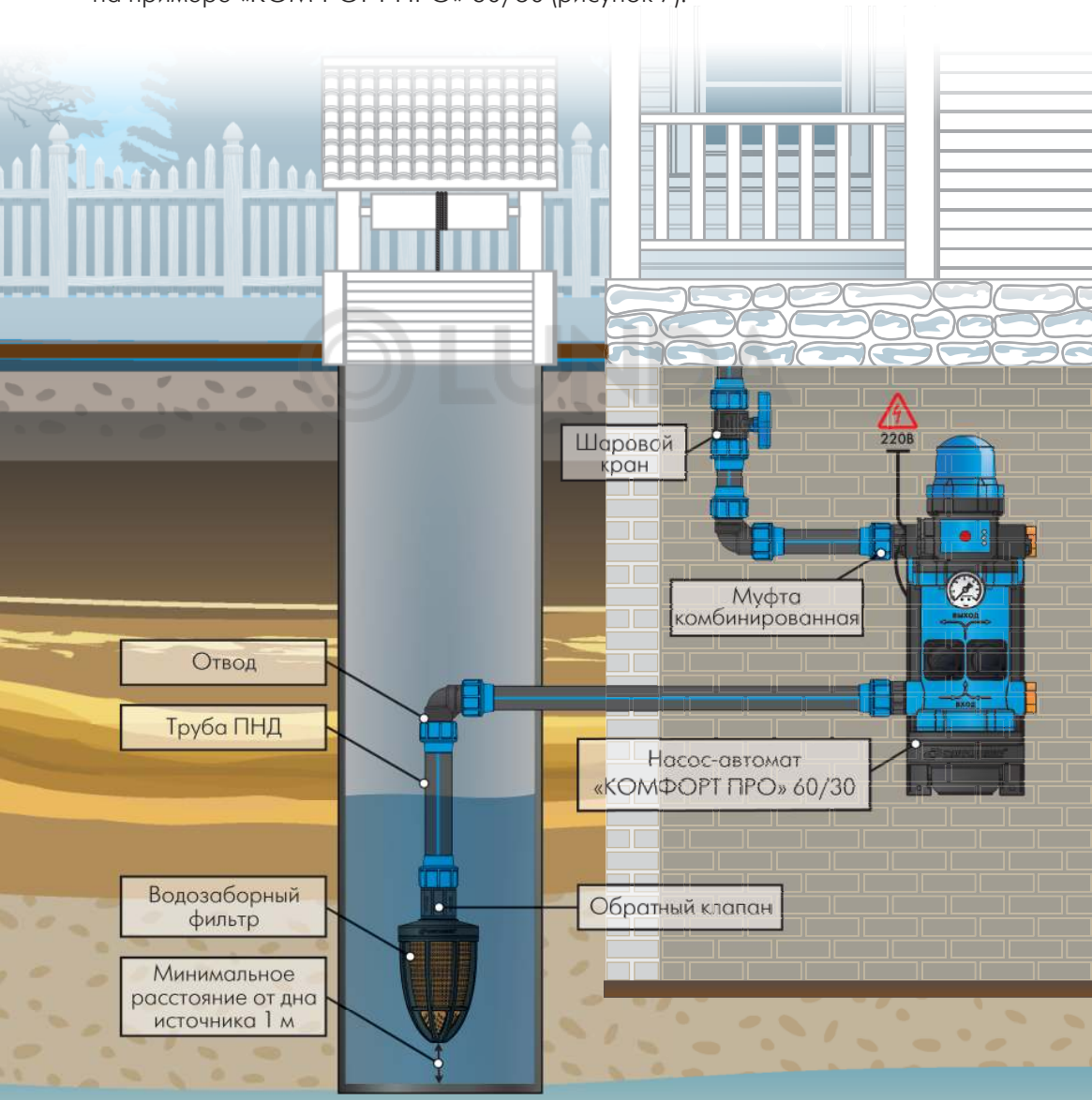

Рисунок 7

5.4. Подключение насоса к электросети

Насос оснащен однофазным электродвигателем, который подключается к электросети 220 В ±10%, 50±2,5 Гц.

Электромонтажные работы по установке розетки, УЗО, предохранителей, их подключение к питающей электросети и заземление должен выполнять электрик в строгом соответствии с «Правилами технической эксплуатации электроустановок потребителей» и «Правилами техники безопасности при эксплуатации электроустановок потребителей» (ПТЭ и ПТБ).

- Розетка должна иметь контакт заземления.
- Место подключения насоса в электросеть должно быть защищено от попадания воды.
- Установка автоматического устройства защитного отключения (УЗО) с током утечки 30 mA обязательна!

Сетевой провод не должен соприкасаться с водопроводом и корпусом насоса.

- Тип напряжения электросети должен соответствовать данным на информационной табличке, расположенной на корпусе насоса.
- При нестабильном напряжении электросети желательна установка стабилизатора напряжения.

LUNDA

6. ПЕРВОНАЧАЛЬНЫЙ ПУСК

Перед первым пуском заполните насос и всасывающую трубу водой.
Если источником водоснабжения является колодец, скважина или открытый водоем:

- снимите манометр, отвернув накидную гайку (для модели «КОМФОРТ ПРО» 55/25 –отверните заглушку);
- залейте воду в корпус насоса (рисунок 5) с помощью специальной воронки, идущей в комплекте. Установите манометр/заглушку на место;
- убедитесь, что система герметична;
- подключите насос к электросети 220 В;
- при обнаружении протечек отключите насос, сбросьте избыточное давление и подтяните соединения;
- насос готов к работе.

Если источником водоснабжения является магистральный водопровод, то заполнение насоса водой происходит из него. Для этого:

- откройте кран на любой точке водоразбора;

- откройте кран на магистральном водопроводе для подачи воды;
- дождитесь стабильного потока воды без воздуха из водоразборного крана и закройте его;
- подключите насос к электросети 220 В;
- насос готов к работе.

ВНИМАНИЕ! Насос начинает работать сразу после подсоединения к электросети.

При запуске загораются индикаторы «СЕТЬ» и «НАСОС». Индикатор «СЕТЬ» горит все время, пока насос подключен к электросети.

Насос останавливается через 8-10 секунд после прекращения расхода воды через блок автоматики, когда все водоразборные краны закрыты. Индикатор «НАСОС» гаснет. При открытии крана давление в водопроводе и блоке автоматики насоса падает. При достижении стартового давления 1,5 бар насос включается, светятся два индикатора «СЕТЬ» и «НАСОС».

Величина давления включения насоса определяется настройкой блока автоматики. Она изменяется в большую или меньшую сторону вращением регулировочного винта на верхней крышке блока. Заводская настройка включения насоса находится в диапазоне 1,5...1,7 бар. Максимальная высота от насоса до верхней точки водоразбора не должна превышать 14-16 м.

При расходе воды менее 1 л/мин через блок автоматики насос не включится. Красный индикатор «ЗАЩИТА» загорается с выключением насоса, сигнализируя об опасности «сухого хода». Удостоверьтесь, что всасывающая труба заполнена водой, и перезапустите насос нажатием кнопки «СБРОС».

ВНИМАНИЕ! При повторном отключении насоса «по сухому ходу» запрещается принудительный перезапуск. Проверьте наличие воды в насосе и всасывающей трубе. При необходимости повторите процедуру залива. Только после этого повторите запуск.

ВНИМАНИЕ! Стартовое давление дожно быть на 0,8 бар меньше максимального давления, развиваемого насосом.

7. ОБСЛУЖИВАНИЕ

При нормальных условиях эксплуатации насос не требует обслуживания.

В случае демонтажа отключите насос от сетей электропитания и водоснабжения.

Во избежание несчастных случаев от поражения электрическим током не пытайтесь разбирать насос во время работы.

Уменьшение максимального напора свидетельствует об износе гидравлической части насоса. В этом случае обратитесь в сервисный центр.

8. ГАРАНТИЙНЫЕ ОБЯЗАТЕЛЬСТВА

Гарантийный срок — 3 года с даты продажи конечному потребителю. Гарантийные обязательства выполняются при условии соблюдения потребителем правил эксплуатации, хранения, транспортировки, монтажа и требований настоящей инструкции. Изготовитель не несет ответственности за ущерб, причиненный покупателю в результате неправильного монтажа и неправильной эксплуатации изделия.

9. УСЛОВИЯ ВЫПОЛНЕНИЯ ГАРАНТИЙНЫХ ОБЯЗАТЕЛЬСТВ

Гарантия не распространяется на:

- повреждения, возникшие в результате несоблюдения требований настоящей инструкции по эксплуатации, самостоятельной разборки или ремонта, неправильного монтажа или подключения;
- повреждения, полученные в результате неправильной транспортировки или хранения, удара или падения, при наличии внешних механических повреждений или следов воздействия химически активных веществ.

ВНИМАНИЕ! При покупке насоса требуйте проверки комплектности и заполнения гарантийного талона. При несоблюдении требований безопасности сервисный центр вправе отказать в гарантийном обслуживании.

ВНИМАНИЕ! Ремонт электродвигателя насоса, нарушение работоспособности которого возникло по причине ненадлежащей эксплуатации насоса, о чем свидетельствует значительный механический износ элементов гидравлической части, а также замена изношенных элементов в сервисных центрах, имеющих полномочия от завода-изготовителя, не является гарантийным видом работ.

Изготовитель не несет ответственности за ущерб, причиненный покупателю в результате неправильного монтажа и неправильной эксплуатации изделия.

10. ОКОНЧАНИЕ СРОКА СЛУЖБЫ. СВЕДЕНИЯ ОБ УТИЛИЗАЦИИ

Не выбрасывайте изделия с бытовыми отходами. Использованные изделия должны собираться в специализированные контейнеры и утилизироваться в пунктах сбора, предусмотренных для этих целей. Для получения рекомендаций по утилизации обратитесь в местные органы власти или в магазин.

ВНИМАНИЕ! Изделия должны быть утилизированы безопасным для окружающей среды способом в соответствии с законодательством об охране окружающей среды и санитарно-эпидемиологическими требованиями и рекомендациями местных органов власти об утилизации данного товара.

LUNDA

11. НЕПОЛАДКИ: ПРИЧИНЫ И ИХ УСТРАНЕНИЕ

Неисправности	Возможные причины	Методы устранения
1. Насос не включается.	1.1. Отсутствие напряжения в электросети.	1.1. Проверить напряжение в электросети.
	1.2. Конденсатор вышел из строя.	1.2. Обратиться в сервисный центр.
	1.3. Срабатывает защита УЗО от утечки тока.	1.3. Обратиться в сервисный центр.
	1.4. Отсутствие воды на входе в насос.	1.4.1. Проверить, открыты ли краны на магистральном водопроводе. Открыть кран магистрального водопровода и дождаться появления воды. 1.4.2. Проверить наличие воды в источнике. Если вода есть, проверить наличие воды в насосе и всасывающей магистрали. При необходимости залить воду в насос и всасывающую магистраль. Проверить исправность обратного клапана.
	1.5. Неисправность блока автоматики.	1.5. Обратиться в сервисный центр.
	1.6. Давление, создаваемое столбом воды над блоком автоматики, превышает стартовое давление включения.	1.6. Отрегулировать стартовое давление.

Неисправности	Возможные причины	Методы устранения
2. Электродвигатель насоса вращается, но насос не качает воду.	**2.1.** Воздух из корпуса не полностью выпущен.	**2.1.** Отключить насос от электросети. Снять манометр. Обеспечить выход воздуха. Вновь залить воду с помощью специальной воронки. Затем установить манометр на место и включить насос.
	2.2. Попадание воздуха во всасывающую трубу.	**2.2.** Проверить герметичность соединений, отсутствие колен и обратных углов на всасывающей трубе.
	2.3. Выход из строя гидравлической части насоса.	**2.3.** Обратиться в сервисный центр.
	2.4. Неисправность блока автоматики.	**2.4.** Обратиться в сервисный центр.
3. Насос полностью заполнен водой, но срабатывает защита «по сухому ходу»	**3.** Разница между стартовым давлением и рабочим давлением насоса менее 0,8 бар	**3.** Уменьшить величину стартового давления
4. Срабатывает термозащита.	**4.1.** Напряжение электросети не соответствует требуемому (напряжение слишком высокое или слишком низкое).	**4.1.** Отключить насос от электросети, устранить причину перегрева (установить стабилизатор), дождаться охлаждения насоса и вновь включить насос.
	4.2. Насос работал с горячей водой или в слишком горячей среде (под солнцем).	**4.2.** Отключить насос от электросети, устранить причину перегрева, дождаться охлаждения насоса и вновь включить насос.

Если неисправность не удается устранить в соответствии с этими рекомендациями, а также при обнаружении других неполадок, обращайтесь в сервисные центры нашей компании.

12. КОМПЛЕКТ ПОСТАВКИ

№	Наименование	Количество
1	Насос	1
2	Воронка	1
3	Заглушки	2/3*
4	Переходник G1-G$^1/_2$	2
5	Инструкция по эксплуатации + гарантийный талон	1
6	Тара упаковочная	1

* Для модели «КОМФОРТ ПРО» 55/25.

13. СВИДЕТЕЛЬСТВО О ПРИЕМКЕ

ДАТА ИЗГОТОВЛЕНИЯ _____ ОТК

Завод-изготовитель ООО «ДЖИЛЕКС». Адрес: 142180, Московская обл., г. Подольск, ул. Индустриальная (Климовск мкр.), д. 9.
Тел.: +7 (499) 400-55-55, www.jeelex.ru

Продукция изготовлена по ТУ 3468-001-61533394-2014 и соответствует требованиям:

ТР ТС 004/2011 «О безопасности низковольтного оборудования», ТР ТС 020/2011 «Электромагнитная совместимость технических средств», ТР ТС 010/2011 «О безопасности машин и оборудования», ТР ЕАЭС 037/2016 «Об ограничении применения опасных веществ в изделиях электротехники и радиоэлектроники».

Сертификат соответствия № ЕАЭС RU C-RU.НВ28.В.00064/24, выдан органом по сертификации Общества с ограниченной ответственностью «МашНИИ», срок действия с 19.07.2024г. по 18.07.2029г.

Декларация о соответствии ЕАЭС № RU Д-RU.PA06.B.47894/24, срок действия с 26.07.2024г. по 25.07.2029г.

Декларация о соответствии ЕАЭС № RU Д-RU.PA06.B.47624/24, срок действия с 26.07.2024г. по 25.07.2029г.

Насос является технически сложным товаром в соответствии с Законом РФ от 07.02.1992 № 2300-1 «О защите прав потребителей».

Завод-изготовитель оставляет за собой право на изменения в конструкции изделия, не снижающих его потребительских качеств.

EAC

Версия 1.3/24
Техническая консультация:
тел: +7 (499) 400-55-55 доб: 48-10, 48-11;
www.jeelex.ru

СДЕЛАНО В РОССИИ

14. СОДЕРЖАНИЕ

1. Общие данные.....3
1.1. Область применения.....3
1.2. Пример обозначения.....3
2. Безопасность.....3
2.1. Обозначения предупреждений в инструкции по эксплуатации.....3
2.2. Требования безопасности.....3
2.3. Нарушение требований безопасности.....4
2.4. Эксплуатационные ограничения.....4
3. Транспортирование и хранение.....4
4. Технические характеристики.....5
4.1. Особенности конструкции.....5
4.2. Основные составляющие насоса.....5
4.3. Устройство насоса.....6
4.4. Технические характеристики.....6
4.5. Расходно-напорные характеристики.....7
5. Монтаж.....7
5.1. Правила установки насоса.....7
5.2. Монтаж.....8
5.3. Возможная схема подключения насоса 10
5.4. Подключение насоса к электросети.....12
6. Первоначальный пуск.....12
7. Обслуживание.....13
8. Гарантийные обязательства.....14
9. Условия выполнения гарантийных обязательств.....14
10. Окончание срока службы. Сведения об утилизации.....15
11. Неполадки: причины и их устранение.....15
12. Комплект поставки.....16
13. Свидетельство о приемке.....17

LUNDA

УСЛОВИЯ ГАРАНТИИ

Условием бесплатного гарантийного обслуживания оборудования является его бережная эксплуатация, в соответствии с требованиями инструкции, прилагающейся к оборудованию, а также отсутствие механических повреждений и правильное хранение.
При обнаружении недостатков оборудование принимается на диагностику и ремонт. Срок проведения диагностики и выполнения ремонта – сорок пять календарных дней с момента предъявления оборудования в авторизованный сервисный центр.
Дефекты оборудования, которые проявились в течение гарантийного срока по вине завода-изготовителя, будут устранены по гарантии сервисными центрами при соблюдении следующих условий:

- предъявление неисправного устройства в сервисный центр в надлежащем (чистом, внешне очищенном от смываемых инородных тел) виде;*

Гарантийное обслуживание не распространяется на периодическое обслуживание, установку, настройку и демонтаж оборудования.
Право на гарантийное обслуживание утрачивается в случае:

- проведения ремонта организациями, не имеющими разрешения завода-изготовителя;
- если оборудование было разобрано, отремонтировано или испорчено самим потребителем или иным третьим лицом;
- возникновения дефектов изделия вследствие механических повреждений, несоблюдения условий эксплуатации и хранения, стихийных бедствий, попадания вовнутрь изделия посторонних предметов.
- прочих причин, находящихся вне контроля продавца и изготовителя.

В случае необоснованности претензий к работоспособности оборудования диагностика является платной услугой и оплачивается покупателем.
Покупатель не вправе обменять оборудование надлежащего качества на аналогичный товар у продавца (изготовителя), у которого это оборудование было приобретено, если он не подошел по форме, габаритам, фасону, расцветке, размеру или комплектации.
С момента подписания Покупателем Гарантийного талона считается, что:

- вся необходимая информация о купленном оборудовании и его потребительских свойствах предоставлена Покупателю в полном объёме, в соответствии со ст. 10 Закона «О защите прав потребителей»:
- претензий к внешнему виду не имеется;
- оборудование проверено и получено в полной комплектации;
- с условиями эксплуатации и гарантийного обслуживания покупатель ознакомлен.

*Сервисный центр оставляет за собой право отказать в приеме неисправного оборудования для проведения ремонта в случае предъявления оборудования в ненадлежащем виде.

Покупатель:

_____/ _____/
(подпись) (Ф. И. О.)

Наименование оборудования «_____»
Дата продажи «___» _____ 20__ г.
Подпись продавца
_____/ _____/
(подпись) (Ф. И. О.)
Печать торгующей организации м. п.

Наименование оборудования «_____»
Дата продажи «___» _____ 20__ г.
Подпись продавца
_____/ _____/
(подпись) (Ф. И. О.)
Печать торгующей организации м. п.

Наименование оборудования «_____»
Дата продажи «___» _____ 20__ г.
Подпись продавца
_____/ _____/
(подпись) (Ф. И. О.)
Печать торгующей организации м. п.

ГАРАНТИЙНЫЙ ТАЛОН

СЕРИЙНЫЙ НОМЕР

Уважаемый покупатель!
Благодарим Вас за покупку. Пожалуйста, ознакомьтесь с условиями гарантийного обслуживания и распишитесь в талоне.

Срок службы – 5 лет.

Гарантийный срок эксплуатации – 3 года.

Наименование оборудования «_____
_____»

Дата продажи «_____» _____ 20____ г. м.п.

Подпись продавца _____ / _____
(подпись) (Ф.И.О.)

Адреса сервисных центров смотрите на сайте **www.jeelex.ru**

В случае обнаружения неисправности оборудования по вине завода-изготовителя в период гарантийного срока и после его истечения необходимо обратиться в специализированный сервисный центр, авторизованный изготовителем.

ОТРЫВНОЙ ТАЛОН «ДЖИЛЕКС»

СЕРИЙНЫЙ НОМЕР

ОТРЫВНОЙ ТАЛОН «ДЖИЛЕКС»

СЕРИЙНЫЙ НОМЕР

ОТРЫВНОЙ ТАЛОН «ДЖИЛЕКС»

СЕРИЙНЫЙ НОМЕР

LUNDA