АЛЬРАН
ООО «Альран» ИНН 7451457410
www.alran.ru; msk@alran.ru

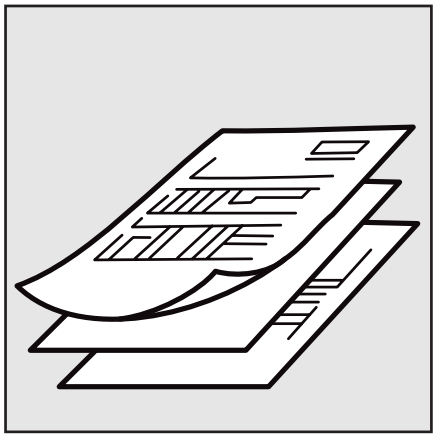

Технические данные

Жидкотопливный шестеренчатый насос

E 1069
Типоразмер 4-6-7

RU

Инструкция по эксплуатации DOC133796

Запасные части.....DOC133770

SUNTEC insight®

MP18

АЛЬРАН
ООО «Альран» ИНН 7451457410
www.alran.ru; msk@alran.ru

Жидкотопливный шестеренчатый насос E 1069 Типоразмер 4-6-7

Жидкотопливный шестеренчатый насос **E 1069** имеет специальное исполнение для мазута: с уплотнением вала особого типа, стойким к высокой температуре, и с возможностью установки подогревателя для облегчения холодного запуска.

Применение

- Мазут
- Одно- или двухтрубная система
- Используется с внешним электромагнитным клапаном с функцией запирания

Возможность установки подогревателя

Корпус насоса E 1069 имеет отверстие для установки электрического подогревателя. Исполнение этого посадочного места обеспечивает максимальную передачу тепла от подогревателя к топливу в насосе, без прямого контакта топлива и подогревательного элемента.
Подогревательный элемент может быть установлен с правой или с левой стороны. Подогреватель должен быть включен за некоторое время перед запуском насоса. Когда достигнута нужная температура, он может быть отключен или оставлен постоянно включенным для поддержания температуры топлива в насосе во время периодических остановок горелки.
Подаваемое топливо, трубы и фильтры должны подогреваться отдельно.

Принцип работы насоса

Зубчатая пара всасывает топливо из емкости через встроенный фильтр, затем перекачивает его к клапану, регулирующему давление топлива, и далее к форсуночной линии. Топливо, не прошедшее через линию форсунки, сливается через клапан в обратную линию при двухтрубной системе, при однотрубной системе - возвращается на всасывание. В таком случае с обратной линии должна быть снята заглушка байпаса, и обратная линия закрывается стальной заглушкой с шайбой.
Отвод воздуха:
Во время запуска воздух выводится через линию форсунки: перепускное отверстие муфты форсуночной линии пропускает воздух по линии форсунки, без открытия регулировочного клапана.
При первом запуске отвод воздуха может быть ускорен путем ослабления заглушки порта манометра.
Примечание:
Вследствие наличия перепускного отверстия муфты форсуночной линии, насос не имеет запорной функции. Запорная функция должна обеспечиваться внешним электромагнитным клапаном.
Это отверстие предотвращает нарастание давления в форсуночной линии во время остановки насоса вследствие расширения топлива, нагреваемого подогревателем форсуночной линии.

Идентификация насоса

E 4 N C 1 069 7 P

- E: регулировка давления
- Производительность насоса (см. график производительности насоса)
- Сетчатый фильтр
- Вращение вала и расположение форсунки (см. на конец вала)
  - A: вращение по часовой стрелке / форсунка справа
  - C: вращение против часовой стрелки / форсунка слева
- Установка
  - P: заглушка байпаса установлена в обратную линию для двухтрубной системы
- Номер модификации
- 069: корпус с каналом для установки подогревателя; модель без функции запирания
- Фланцевый монтаж

ООО «Альран» ИНН 7451457410
www.alran.ru; msk@alran.ru

Жидкотопливный шестеренчатый насос E 1069 Типоразмер 4-6-7

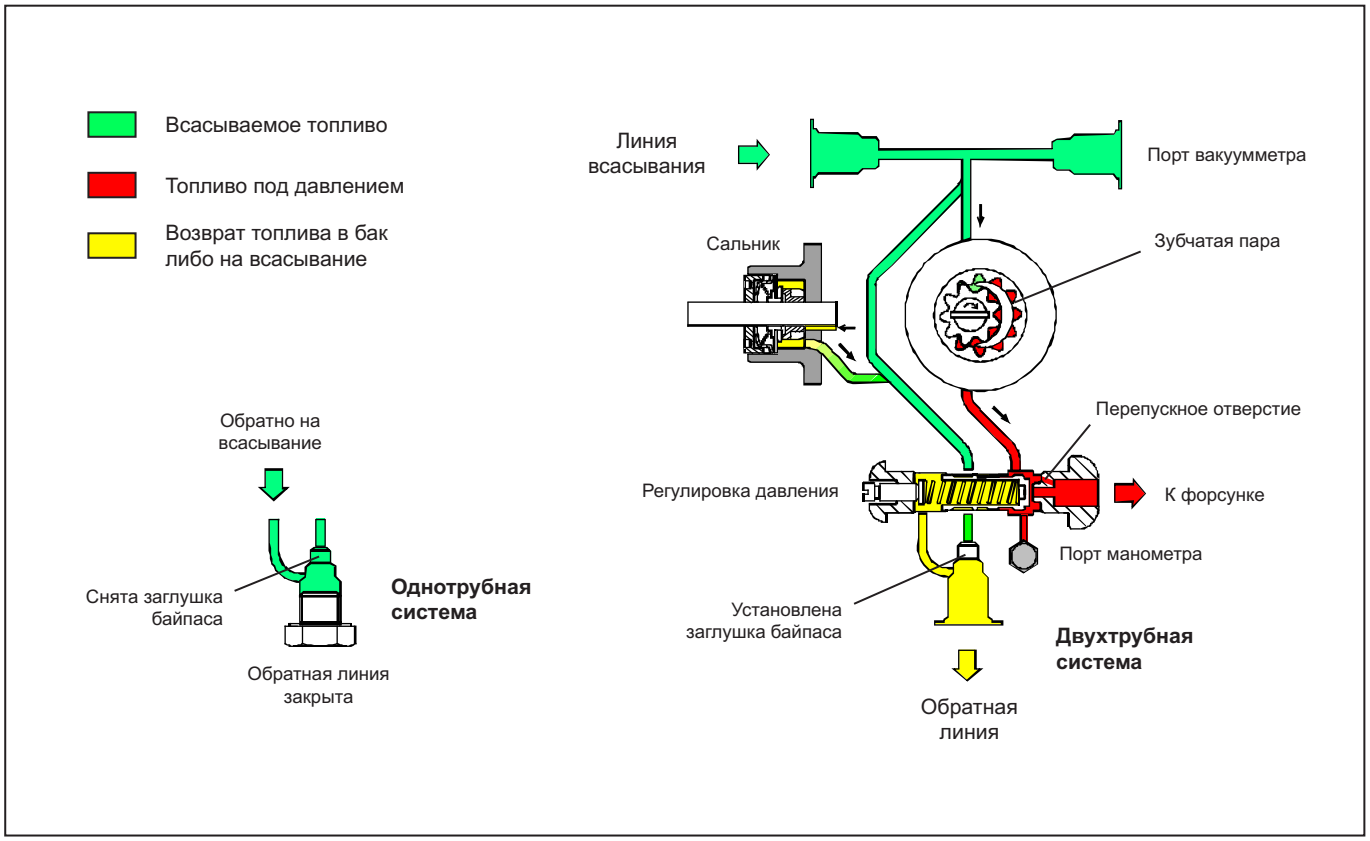

Технические данные

Общие

Монтаж	Фланцевый согласно европейскому стандарту EN225
Соединительная резьба Всасывающая и обратная линия Выход на форсунку Порт манометра Порт вакуумметра	Цилиндрическая согласно ISO 228/1 G½" G¼" G⅛" G½"
Функция клапана	Регулировка давления без запирания
Сетчатый фильтр	Открытая область: 45 см^2 Размер отверстия: 550 μм.
Вал	Ø11 мм согласно европейскому стандарту EN 225
Заглушка байпаса	Устанавливается в обратную линию для двухтрубной системы; снимается ключом-шестигранником размером 3/16" мм для однотрубной системы
Вес	4 кг

АЛЬРАН
ООО «Альран» ИНН 7451457410
www.alran.ru; msk@alran.ru

Жидкотопливный шестеренчатый насос E 1069 Типоразмер 4-6-7

Гидравлические данные

Диапазон давления на форсунку	14 - 30 бар
Заводская установка давления	20 бар
Эксплуатационная вязкость	3 - 75 мм^2/с (сСт) (Допускается использование топлива большей вязкости после его подогрева для снижения вязкости ниже 75 сСт)
Температура топлива	0 - 130ºC в насосе
Давление на входе	Дизельное топливо: 0,45 бар вакуума для предотвращения отделения воздуха от топлива Мазут: 3,5 бар макс.
Давление на выходе	3,5 бар макс.
Номинальная скорость	3600 об/мин макс.
Вращающий момент	0,30 Н.м.

Характеристики подогревателя

Подогревательный элемент	∅ 12 мм
Соединение	Согласно европейскому стандарту EN 50262
Мощность	50 - 80 Вт

АЛЬРАН
ООО «Альран» ИНН 7451457410
www.alran.ru; msk@alran.ru

Жидкотопливный шестеренчатый насос E 1069 Типоразмер 4-6-7

Производительность насоса

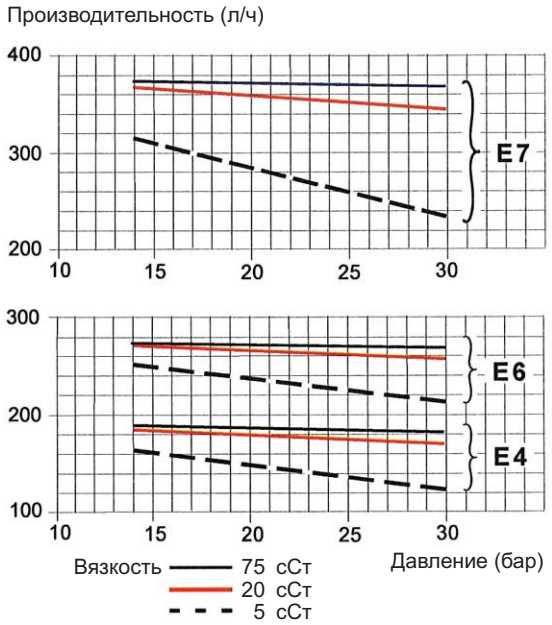

Номинальная скорость = 2850 об/мин

Данные указаны с учетом запаса на износ.
При подборе насоса не завышайте его производительность.

Потребляемая мощность

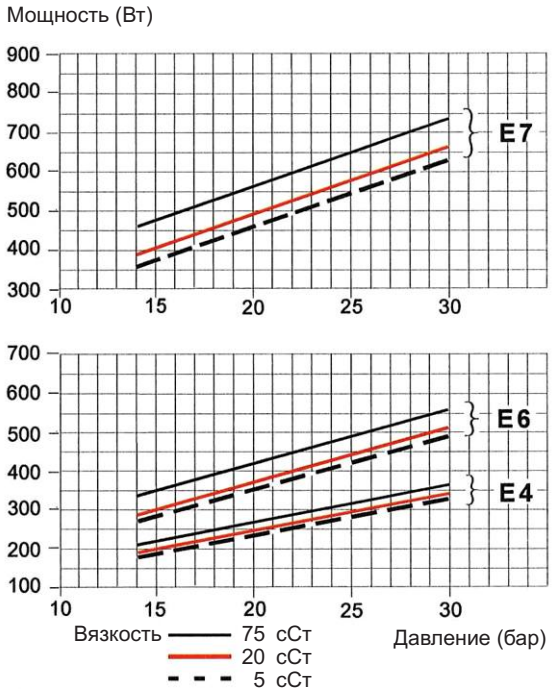

Номинальная скорость = 2850 об/мин

Габаритные размеры

Показано на примере "C" вращения и выхода на форсунку

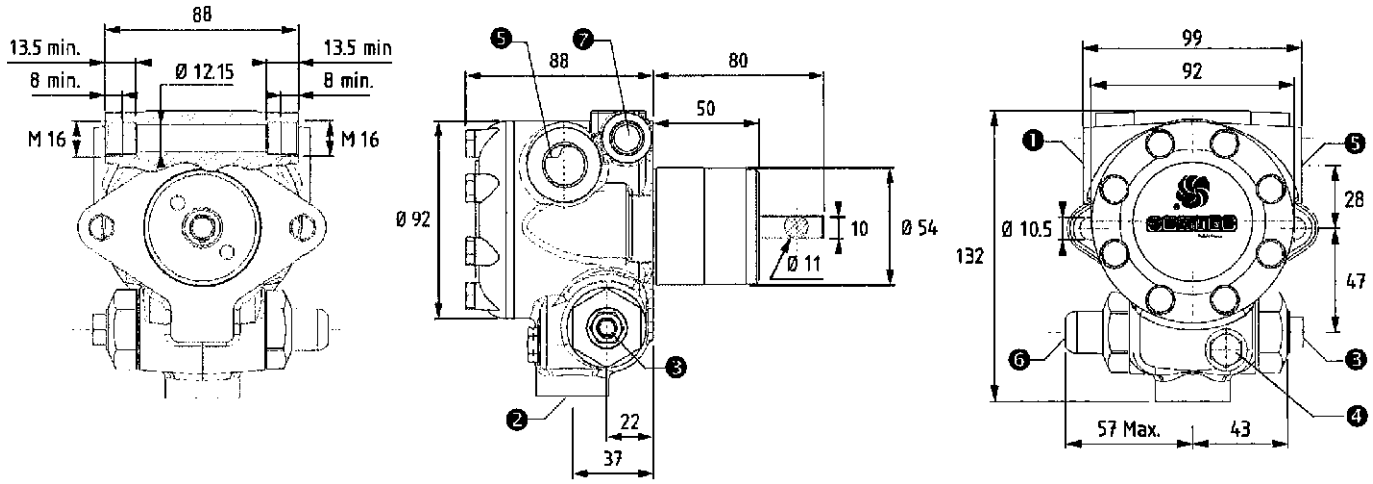

❶ Линия всасывания или порт вакуумметра
❷ Обратная линия и внутренняя заглушка байпаса
❸ Выход на форсунку
❹ Порт манометра
❺ Порт вакуумметра или линия всасывания
❻ Регулировка давления
❼ Посадочное место подогревателя