АЛЬРАН
ООО «Альран» ИНН 7451457410
www.alran.ru; msk@alran.ru

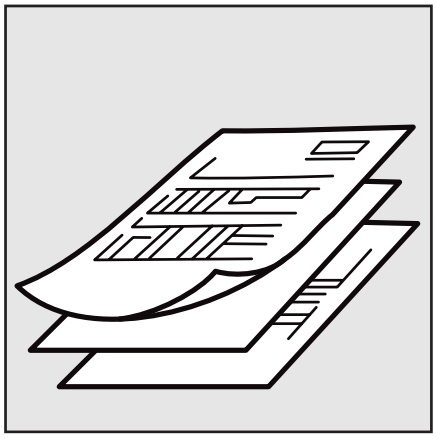

Технические данные
Жидкотопливный шестеренчатый насос

A2L
Типоразмер 35-55-65-75-95

RU

Инструкция по эксплуатации DOC133756

Запасные части.....DOC133765

MP18

АЛЬРАН
ООО «Альран» ИНН 7451457410
www.alran.ru; msk@alran.ru

Жидкотопливный шестеренчатый насос A2L
Типоразмер 35-55-65-75-95

Жидкотопливный шестеренчатый насос **A2L** имеет 2 выхода на форсунки и два встроенных отсечных электромагнитных клапана с запирающей функцией для каждого выхода на форсунку.

Применение

- Дизельное топливо, керосин
- Два выхода на форсунки
- Два независимых отсечных электромагнитных клапана
- Один регулятор для двух форсуночных линий

Принцип работы насоса

Зубчатая пара всасывает топливо из емкости через встроенный фильтр, затем перекачивает его к форсуночным линиям через отсечные электромагнитные клапаны. Регулирующий давление клапан используется для сливания топлива, не прошедшего через форсунки.
В двухтрубной системе в обратную линию должна быть установлена заглушка байпаса, чтобы топливо, слитое регулировочным клапаном, было возвращено в емкость, а поток линии всасывания был равен мощности зубчатой пары.
В однотрубной системе с обратной линии должна быть снята заглушка байпаса, и обратная линия закрывается стальной заглушкой с шайбой. Топливо, не прошедшее через линии форсунок, возвращается непосредственно на всасывание, а поток линии всасывания равен сумме двух потоков в форсунках.
Отвод воздуха:
Отвод воздуха в двухтрубной системе происходит автоматически: обеспечивается специальной полостью на поршне.
В однотрубной системе заглушка порта манометра должна быть ослаблена до тех пор, пока воздух выходит из системы.
Прекращение подачи топлива:
Электромагнитные клапаны насоса A2L - "нормально закрытого" типа (NC), расположены в форсуночных линиях.
Это исполнение обеспечивает очень быстрое срабатывание, и переключение может быть выбрано согласно последовательности работы горелки и независимо от скорости вращения электродвигателя.
Когда электромагнитные клапаны не активированы, клапаны закрыты, и все нагнетаемое топливо проходит через регулятор к всасывающей или обратной линии (зависит от монтажа трубопровода).
Сразу же, как электромагнитный клапан активирован, топливо проходит к форсуночным линиям под давлением, установленным регулировочным клапаном.

Идентификация насоса

A2L 35 C K 9 7 xx 4 P 05 00

- A2L: два выхода на форсунки
- Производительность насоса (см. график производительности насоса)
- Вращение вала и расположение форсунки (см. на конец вала)
  - A: вращение по часовой стрелке / регулировка слева
  - B: вращение по часовой стрелке / регулировка справа
  - C: вращение против часовой стрелки / регулировка справа
  - D: вращение против часовой стрелки / регулировка слева
- K: керосин
- Серия насоса
- 7: втулка Ø32 мм
- Длина соединительного кабеля
  - 00: кабель отсутствует
  - 35: 35 см - 45 : 45 см
  - 60: 60 см - 10 : 1 м
- Напряжение катушки электромагнитного клапана
  - 01: 110 - 120 В ; 50/60 Гц
  - 02: 24 В ; 50/60 Гц
  - 05: 220 - 240 В ; 50/60 Гц
- Установка
  - P: заглушка байпаса установлена в обратную линию для двухтрубной системы
  - M: без заглушки байпаса, обратная линия закрыта для однотрубной системы
- Номер модификации
- Номер модели

АЛЬРАН
ООО «Альран» ИНН 7451457410
www.alran.ru; msk@alran.ru

Жидкотопливный шестеренчатый насос A2L
Типоразмер 35-55-65-75-95

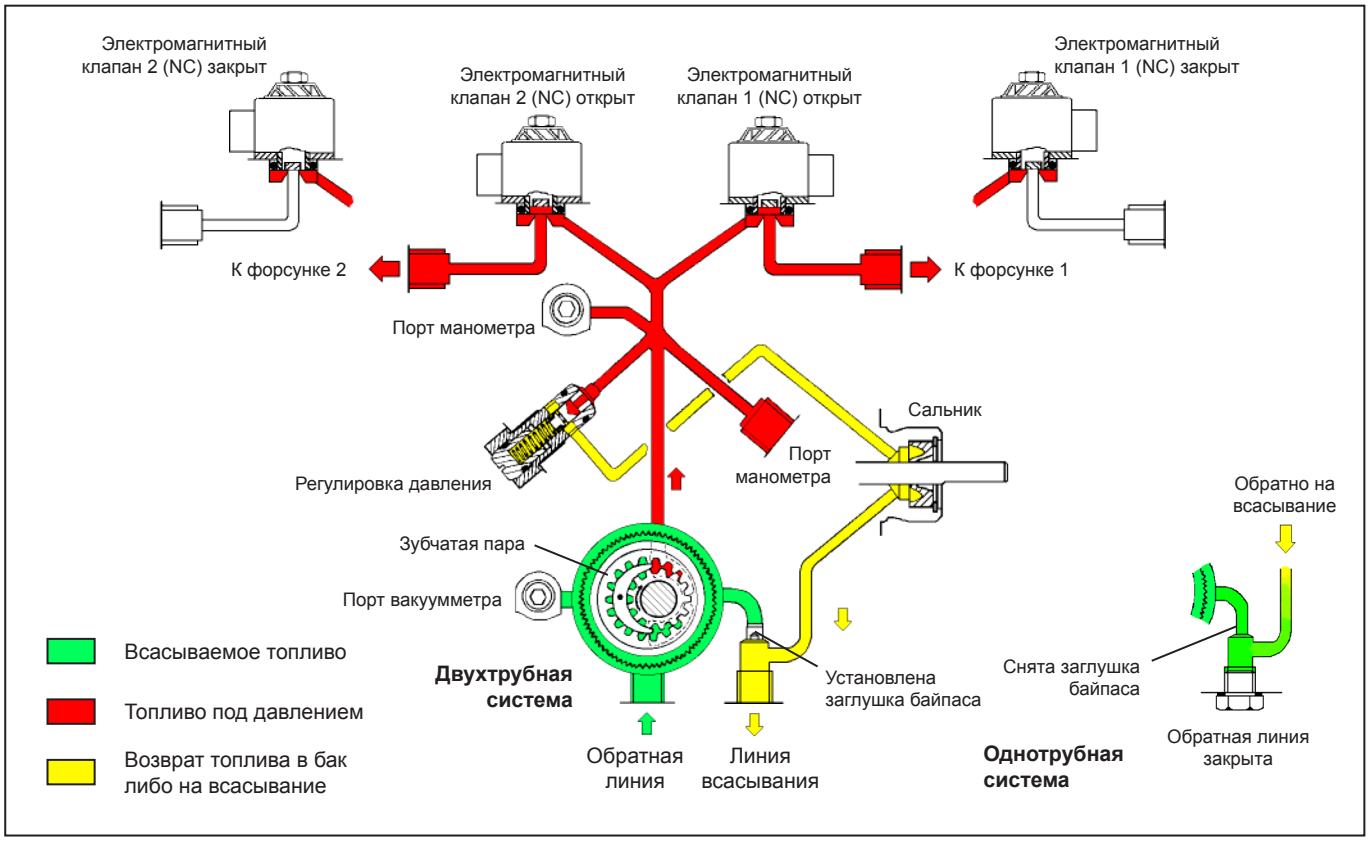

Технические данные

Общие

Монтаж	Втулочный согласно европейскому стандарту EN225
Соединительная резьба Всасывающая и обратная линия Выход на форсунку Порт манометра Порт вакуумметра	Цилиндрическая согласно ISO 228/1 G¼" G⅛" G⅛" G⅛"
Функция клапана	Регулировка давления
Сетчатый фильтр	Открытая область: A2L 35/35K/55/55K/65/65K 6 см² A2L 75/75K/95/95K 20 см² Размер отверстия: 150 μм.
Вал	∅ 8 мм согласно европейскому стандарту EN 225
Заглушка байпаса	Устанавливается в обратную линию для двухтрубной системы; снимается ключом-шестигранником размером 4 мм для однотрубной системы
Вес	1,2 кг

АЛЬРАН
ООО «Альран» ИНН 7451457410
www.alran.ru; msk@alran.ru

Жидкотопливный шестеренчатый насос A2L
Типоразмер 35-55-65-75-95

Гидравлические данные		
Диапазон давления на форсунку	8 - 15 бар *(Другие диапазоны возможны по запросу при предоставлении характеристик насоса)*	
Заводские установки давления	A2L 35/35K/55/55K/65/65K A2L 75/75K/95/95K	9 бар 10 бар
Эксплуатационная вязкость	A2L 35/55/65/75/95 A2L 35K/55K/65K/75K/95K	2 - 12 мм²/с (сСт) 1 - 12 мм²/с (сСт)
Температура топлива	0 - 60ºC в насосе	
Давление на входе	2 бар макс.	
Давление на выходе	2 бар макс.	
Высота всасывания	Макс. 0,45 бар вакуума для предотвращения отделения воздуха от топлива	
Номинальная скорость	3600 об/мин макс.	
Вращающий момент	A2L 35/35K/55/55K A2L 65/65K A2L 75/75K A2L 95/95K	0,10 Н.м. 0,12 Н.м. 0,14 Н.м. 0,20 Н.м.
Характеристики электромагнитного клапана		
Напряжение	220-240 или 110-120 или 24 В; 50/60 Гц	
Потребление	9 Вт	
Температура окружающей среды	0 - 60ºC	
Максимальное давление	25 бар	
Сертифицирован	TÜV номер проштампован на крышке насоса	
Класс защиты	IP 54 согласно EN 60529, при использовании соединительного кабеля SUNTEC	
Характеристики электрического разъёма		
См. технические данные DOC133496		

АЛЬРАН
ООО «Альран» ИНН 7451457410
www.alran.ru; msk@alran.ru

Жидкотопливный шестеренчатый насос A2L
Типоразмер 35-55-65-75-95

Производительность насоса

Производительность (л/ч)

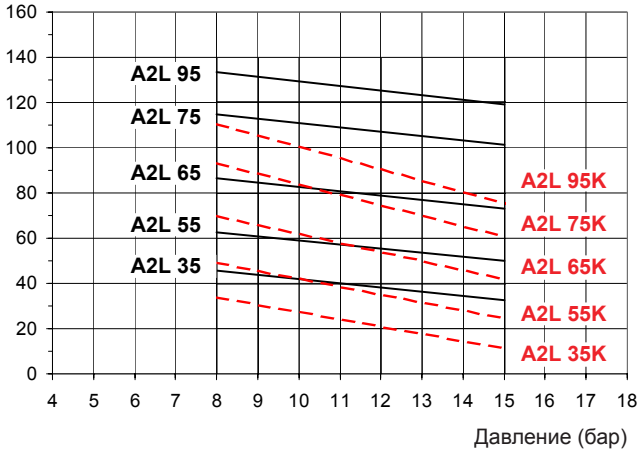

Вязкость = —— 5 сСт
— — 1,8 сСт
Номинальная скорость = 2850 об/мин

Данные указаны с учетом запаса на износ.
При подборе насоса не завышайте его производительность.

Потребляемая мощность

Мощность (Вт)

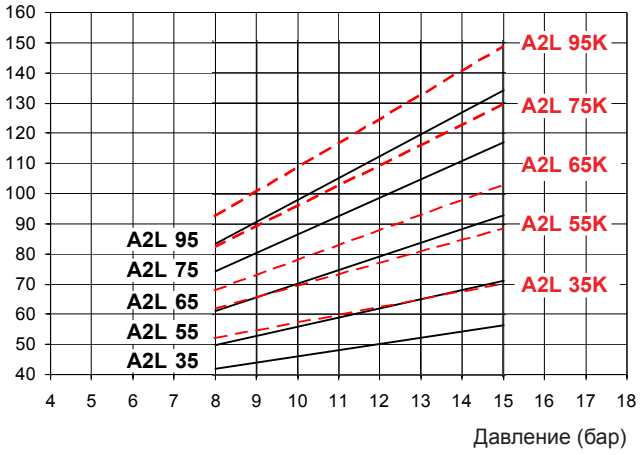

Вязкость = —— 5 сСт
— — 1,8 сСт
Номинальная скорость = 2850 об/мин

Габаритные размеры

Показано на примере "C" вращения и выхода на форсунку

Насосы модификации 2

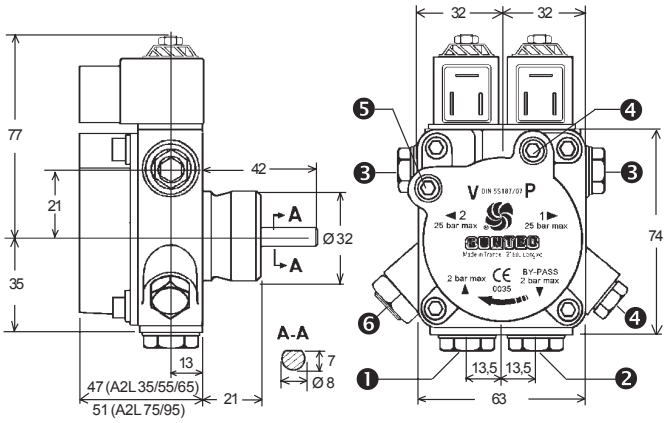

Насосы модификации 4

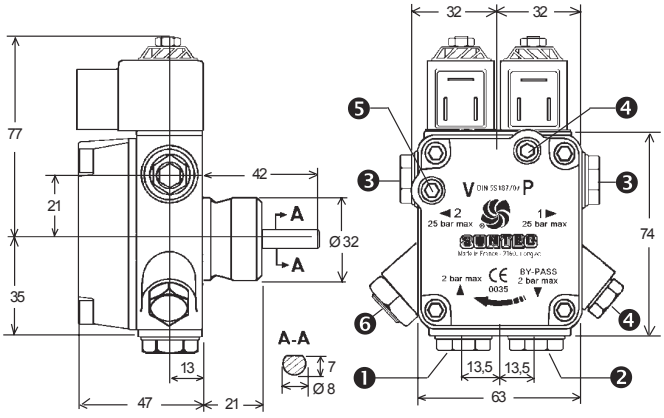

❶ Линия всасывания
❷ Обратная линия и внутренняя заглушка байпаса
❸ Выход на форсунку
❹ Порт манометра
❺ Порт вакуумметра
❻ Регулировка давления