ЧАСТИ СПРАВКА: 101191170

Продукт номер кода: 101191170 - Название продукта: CAM 88

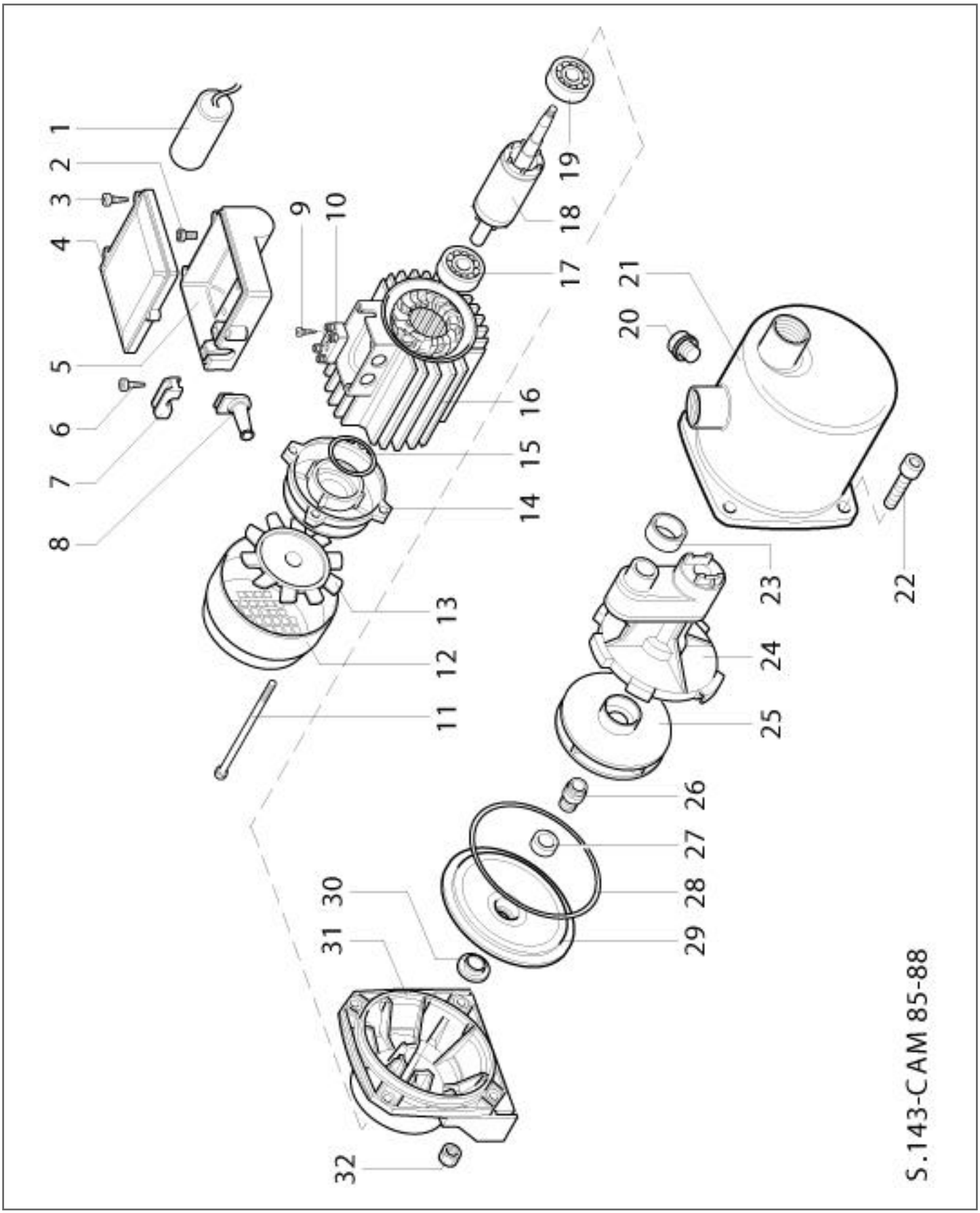

ЧАСТИ СПРАВКА: 101191170

Продукт номер кода: 101191170 - Название продукта: CAM 88

Предмет	Код	Кол-во	Описание	Variante
1	7102236	1	Конденсатор - Condensatore	
2	0360341	4	Винт - Vite	
3	0270431	3	Винт - Vite	
4	7103794	1	Крышка держателя конденсатора - Coperchio portacondensatore	
5	7104000	1	База с конденсатором - Base portacondensatore	
6	0270431	2	Винт - Vite	
7	7002011	1	Кабельный зажим - Fermacavo	
8	7103831	1	Роульс - Passacavo	
9	0360341	1	Винт - Vite	
10	3000319	1	Зажимная колодка - Morsettiera	
11	7105674	4	Анкерный болт - Tirante	
12	7102174	1	Крышка вентилятора - Copriventola	
13	7101796	1	Вентилятор - Ventola	
14	7101797	1	Экран - Scudo	
15	1000250	1	Компенсаторное кольцо - Anello compensazione	
16	7103147	1	Статор - Statore	
17	1440100	1	Подшипник - Cuscinetto	
18	7105167	1	Ротор - Rotore	
19	1440100	1	Подшипник - Cuscinetto	
20	7105811	2	Пробка - Tappo	
21	7106300	1	Корпус насоса из нержавеющей стали - Corpo pompa inox	
22	0161201	4	Винт - Vite	
23	7201536	1	Прокладка - Guarnizione	
24	7104882	1	Распылитель - Diffusore	
25	7105509	1	Крыльчатка - Girante	
26	3090479	1	Механическое уплотнение - Tenuta meccanica	
27	3090809	1	Механическое уплотнение - Tenuta meccanica	
28	1317007	1	Кольцевая прокладка - Anello OR	
29	7103121	1	Фланец - Flangia portatenuta	
30	7103833	1	Уплотнение - Anello paragoccia	
31	7103398	1	Суппорт - Supporto	
32	7105281	4	Гайка - Dado	