НАСОСНОЕ ПРОИЗВОДСТВО Московского насосного завода



НОМЕНКЛАТУРНЫЙ КАТАЛОГ

ВСЕ НАСОСЫ
РОССИЙСКОГО ПРОИЗВОДСТВА



ЛЮБЫЕ НАСОСЫ
ВЕДУЩИХ МИРОВЫХ ПРОИЗВОДИТЕЛЕЙ



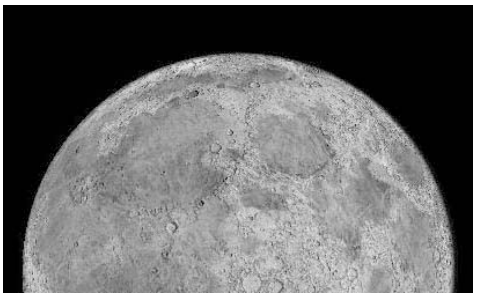



Что обеспечивает разницу между безжизненным лунным ландшафтом и богатством жизни на Земле?

ВОДА.



Адрес ООО “НП Московского насосного завода”:
143006, г. Одинцово Московской обл., ул. Транспортная, д.2
тел. (495) 593-09-81, 593-49-15, 599-61-89
факс. (495) 593-46-92,
www.mos-nasos.ru
e-mail: mosnasos@mail.ru; info@mos-nasos.ru;
ИНН 5032203700, р/с 40702810240290002578, Сбербанк России ОАО, г. Москва
БИК 044525225, к/с 30101810400000000225, ОКПО 88923681



Мы конструируем, производим, обслуживаем и продаем насосы для воды

Адрес ООО “НП Московского насосного завода”:
143006, г. Одинцово Московской обл., ул. Транспортная, д.2
тел. (495) 593-09-81, 593-49-15, 599-61-89
факс. (495) 593-46-92,
www.mos-nasos.ru
e-mail: mosnasos@mail.ru; info@mos-nasos.ru;
ИНН 5032203700, р/с 40702810240290002578, Сбербанк России ОАО, г. Москва
БИК 044525225, к/с 30101810400000000225, ОКПО 88923681

Введение	**6**
Насосы грязевые ГНОМ типа Т для откачки промышленных и бытовых сточных вод с температурой до 60°С	**8**
Насосы грязевые ГНОМ для откачки промышленных и бытовых сточных вод с температурой до 35°С	**10**
Насосы грязевые ГНОМ большой мощности для откачки промышленных и бытовых сточных вод	**12**
Насосы грязевые МиниГНОМ и ГНОМ 10-10 (220В) для бытовых нужд	**14**
Насосы канализационные и фекальные ЦМК, ЦМФ, НПК	**16**
Насосы канализационные и фекальные ЦМК, ЦМФ большой мощности	**18**
Насосы фекальные с режущим механизмом ЦМФреж.	**20**
Насос бытовой самовсасывающий БН 2-40 и автоматические водоподающие устройства на его основе с расширительными баками на 24 и 50 литров АВУ БН-2-40-24л, АВУ БН2-40-50л.	**22**
Насосы для перекачки морской воды ЭСН	**24**
Каталог запасных частей к насосам	**28**
Сертификаты	**31**
Контактная информация	**36**
Схема проезда	**37**
Сервисные центры	**38**

Адрес ООО “НП Московского насосного завода”:
143006, г. Одинцово Московской обл., ул. Транспортная, д.2
тел. (495) 593-09-81, 593-49-15, 599-61-89
факс. (495) 593-46-92,
www.mos-nasos.ru
e-mail: mosnasos@mail.ru; info@mos-nasos.ru;
ИНН 5032203700, р/с 40702810240290002578, Сбербанк России ОАО, г. Москва
БИК 044525225, к/с 30101810400000000225, ОКПО 88923681

Уважаемые господа!

ООО “Насосное производство Московского насосного завода” (сокращенно ООО “НП Московского насосного завода”) продолжает славные традиции одного из флагманов отечественного насосостроения – Московского насосного завода.

Являясь пионером в области производства агрегатов для перекачки загрязненной воды, в том числе загрязненной с содержанием абразивных частиц из строительных котлованов, а также вод, образующихся при прорыве магистралей горячего и холодного водоснабжения, предприятие накопило большой опыт по проектированию, производству, сервисному обслуживанию и ремонту этой востребованной в народном хозяйстве техники.

Мы специализируемся на производстве промышленных погружных насосов, используемых в строительстве, прокладке дорог, метрополитенов, при отводе стоков и для других применений, не забывая при этом о потребителях бытовых насосов, обо всех, кому нужна вода и кого волнуют проблемы ее отведения.

В номенклатуре ООО НП Московского насосного завода можно найти насосы типа ГНОМ, ЦМФ, ЦМК, НПК, а с недавних пор и ППК с ЭСН.

Для нужд населения выпускаются отлично зарекомендовавшие себя самовсасывающие насосы БН 2-40 и насосные станции на их основе, уникальные бытовые насосы типа МиниГНОМ двойного применения для откачивания загрязненных вод при индивидуальном строительстве, пригодные также для подачи воды хозяйственно-бытового назначения.

Опираясь на многолетние надежные связи с нашими уважаемыми партнерами, имея дилерские отношения с производителями самого широкого спектра насосного оборудования, мы будем рады предложить Вам на выгодных условиях насосы практически всех выпускаемых в стране типов. Можем предложить также продукцию зарубежных производителей.

Наше предприятие имеет развитую сеть дилерских и сервисных центров.

Мы в полном смысле этого слова стали ближе к нашим клиентам.

Положитесь на нас, работайте с нами, развивайтесь вместе с нами. Постараемся внимательно отнестись к каждой просьбе, учесть все Ваши пожелания.

Генеральный директор  Петров И.В.

Адрес ООО “НП Московского насосного завода”:
143006, г. Одинцово Московской обл., ул. Транспортная, д.2
тел. (495) 593-09-81, 593-49-15, 599-61-89
факс. (495) 593-46-92,
www.mos-nasos.ru
e-mail: mosnasos@mail.ru; info@mos-nasos.ru;
ИНН 5032203700, р/с 40702810240290002578, Сбербанк России ОАО, г. Москва
БИК 044525225, к/с 30101810400000000225, ОКПО 88923681

История предприятия.

- 1934 г. организованы Мастерские Главсельэлектро Наркомзема Союза ССР
- Приказом № 305 от 11.11.1940 г. Мастерские Главсельэлектро Наркомзема Союза ССР переименованы в Московский электромеханический завод Главсельэлектро.
- Приказом № 151 от 09.09.1962 г. Московский электромеханический завод переименован в Московский механический завод Всесоюзного производственного треста "Энергомеханизация" Министерства энергетики и электрификации СССР.
- Приказом № 145 от 07.03.1986 г. Московский механический завод треста "Энергомеханизация" переименован в Московский опытно-механический завод.
- Приказом № 212 от 3006.1988 г. Московский опытно-механический завод переименован в Московский механический завод НПО ВНИИ Гидромаш.
- Приказом № 32 от 2.03.1991 г. Московский механический завод переименован в Производственное объединение Московский насосный завод.
- Приказом № 134 от 24.10.1991 г. Производственное объединение Московский насосный завод переименовано в Арендное предприятие Московский насосный завод.
- Постановлением Главы администрации Одинцовского района № 1347 от 29.09.1992 г. Арендное предприятие Московский насосный завод переименовано в Акционерное общество открытого типа Московский насосный завод.
- Приказом № 1001 от 31.07.1996 г. Акционерное общество открытого типа Московский насосный завод переименовано в Открытое акционерное общество Московский насосный завод.
- Приказом № 85/02 от 24.06. 2002 г. Открытое акционерное общество Московский насосный завод переименовано в Производственный кооператив Московский насосный завод.
- Приказом № 01/03 от 04.01.2003 г. Производственный кооператив Московский насосный завод переименован в Общество с ограниченной ответственностью Московский насосный завод.
- 01.05.2009 производственное подразделение Московского насосного завода выделено в отдельную структурную единицу - Общество с ограниченной ответственностью Насосное производство Московского насосного завода.

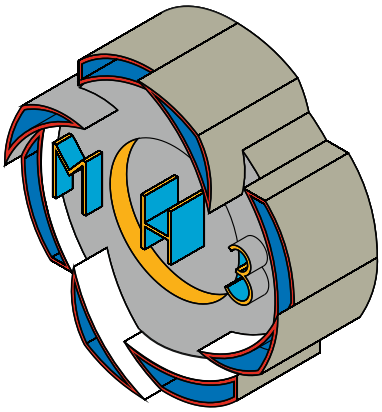

Адрес ООО “НП Московского насосного завода”:
143006, г. Одинцово Московской обл., ул. Транспортная, д.2
тел. (495) 593-09-81, 593-49-15, 599-61-89
факс. (495) 593-46-92,
www.mos-nasos.ru
e-mail: mosnasos@mail.ru; info@mos-nasos.ru;
ИНН 5032203700, р/с 40702810240290002578, Сбербанк России ОАО, г. Москва
БИК 044525225, к/с 30101810400000000225, ОКПО 88923681

Переносные центробежные погрузные электронасосы типа ГНОМ исполнения Т предназначены для откачки загрязнённой воды плотностью до 1100 кг/м3 , температурой до 60°С, с содержанием твёрдых частиц с максимальным размером в поперечнике до 5 мм, плотностью частиц не более 2500 кг/ м³ и с содержанием в откачиваемой воде до 10% по массе.

Насосы ГНОМ исполнения Т применяются в строительстве для осушения котлованов, траншей и других объектов, в жилищных и в промышленных комплексах для мобильного и локального осушения, в том числе и для откачки горячей воды при прорыве магистралей горячего водоснабжения и отопления.

Насосы ГНОМ исполнения Т выпускаются в алюминиевом корпусе с рубашкой охлаждения электродвигателя и с верхним расположением напорного патрубка, стандартизированного для применения пожарных и иных напорных рукавов соответствующего диаметра.

Марка	Подача куб.м/ч	Напор м	Мощн. кВт	Напряж. в	Масса кг	d*b*h мм	Присоед. разм. мм	Т. среды град.С
2ГНОМ 10-10Т	10	10	1.1	380	19	215x425	51	+1+60
ГНОМ 25-20Т	25	20	4.0	380	54.0	265*280*605	77	+1+60
ГНОМ 40-25Т	40	25	5.5	380	52.0	265*280*610	77	+1+60
ГНОМ 53-10Т	53	10	4.0	380	54.0	265*300*605	102	+1+60

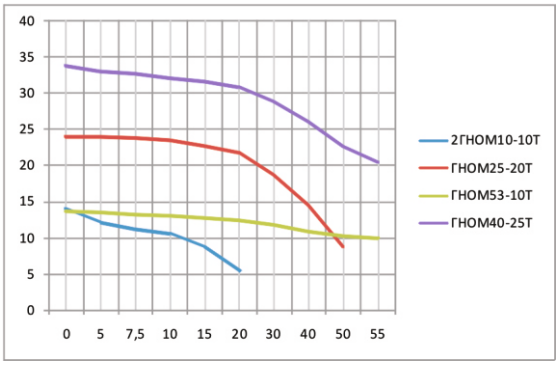



2ГНОМ10-10Т



ГНОМ 25-20Т
ГНОМ 40-25Т



ГНОМ 53-10Т

Адрес ООО “НП Московского насосного завода”:
143006, г. Одинцово Московской обл., ул. Транспортная, д.2
тел. (495) 593-09-81, 593-49-15, 599-61-89
факс. (495) 593-46-92,
www.mos-nasos.ru
e-mail: mosnasos@mail.ru; info@mos-nasos.ru;
ИНН 5032203700, р/с 40702810240290002578, Сбербанк России ОАО, г. Москва
БИК 044525225, к/с 30101810400000000225, ОКПО 88923681

Почему ГНОМ типа Т производства НП Московского насосного завода?

до 60 °С!

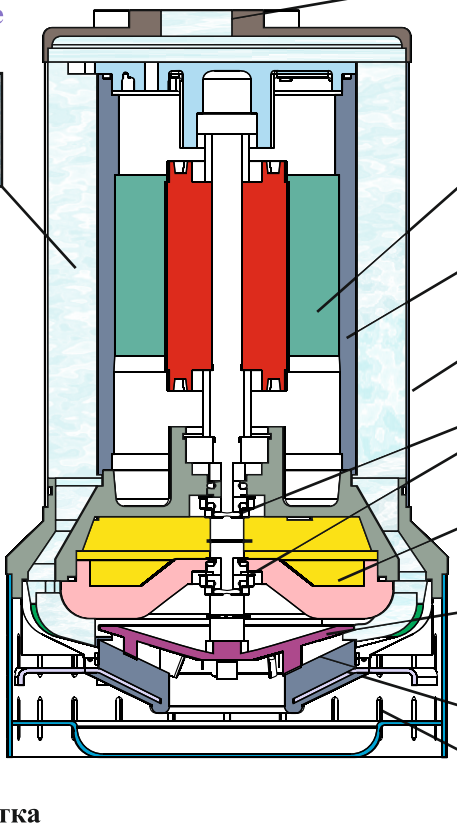

Верхнее расположение патрубка

Рубашка охлаждения (охлаждение статора перекачиваемой водой)

Статор, намотанный нагревостойким проводом

Система из двух торцовых уплотнений

Масляная камера

Алюминиевые корпусные детали для надежного теплоотвода

Открытое рабочее колесо из чугуна

Регулируемый установочный диск из износостойкой резины

Надежная прочная сетка

Потому, что это конструкция, проверенная десятилетиями жесткой эксплуатации

Потому, что каждая фраза технических условий напрямую воплощена в изделии

Потому, что здесь нет компромиссов в выборе материалов

Потому, что у истоков разработки ГОСТ 5.2019-73 - первого стандарта на насос ГНОМ - стояли наши специалисты

Наконец, просто потому, что это - неувядающая классика

Адрес ООО “НП Московского насосного завода”:
143006, г. Одинцово Московской обл., ул. Транспортная, д.2
тел. (495) 593-09-81, 593-49-15, 599-61-89
факс. (495) 593-46-92,
www.mos-nasos.ru
e-mail: mosnasos@mail.ru; info@mos-nasos.ru;
ИНН 5032203700, р/с 40702810240290002578, Сбербанк России ОАО, г. Москва
БИК 044525225, к/с 30101810400000000225, ОКПО 88923681

Переносные центробежные погружные электронасосы ГНОМ обычного исполнения предназначены для откачки загрязнённой воды плотностью до 1100 кг/м3 , температурой до 35°С, с содержанием твёрдых частиц с максимальным размером в поперечнике до 5 мм, плотностью частиц не более 2500 кг/ м³ и с содержанием в откачиваемой воде до 10% по массе.

Насосы ГНОМ применяются в строительстве для осушения котлованов, траншей и других объектов, в жилищных и в промышленных комплексах для мобильного и локального осушения.

При работе насосы ГНОМ обычного исполнения должны быть полностью погружены в перекачиваемую среду.

Патрубок насосов выполнен с разворотом струи перекачиваемой жидкости вверх и стандартизирован для применения пожарных и иных напорных рукавов соответствующего диаметра. У насоса 4 ГНОМ 10-10 струя выбрасывается вбок.

Насос 4ГНОМ 10-10 ТЗ (ГНОМ 10-10 Тр) выполнен с термозащитой статора, что значительно увеличивает срок его службы и делает пригодным для перекачивания горячей (до 60 градусов) жидкости.

№ п\п	Марка	Т перекачиваемой жидкости	Подача, м3/ч	Напор, м	Мощность кВт	Напряжение, В	Масса, кг	Габариты, DxBxH, мм	Патрубок, мм
1.	4ГНОМ 10-10	35	10	10	0.85	380	10,5	150x210x297	51
2.	4ГНОМ 10-10 ТЗ (ГНОМ 10-10 Тр)	60	10	10	0.85	380	10	150x210x297	51
3.	4ГНОМ 16-16Т	35	16	16	2.2	380	32	215x292x491	51
4.	4ГНОМ 25-20	35	25	20	3.2	380	40	215x322x545	77
5.	4ГНОМ 53-10	35	53	10	3.2	380	45	215x318x558	102
6.	4ГНОМ 40-25	35	40	25	4,0	380	48	215x385x655	77
7.	4ГНОМ 50-25	35	50	25	4,0	380	48	215x385x655	77

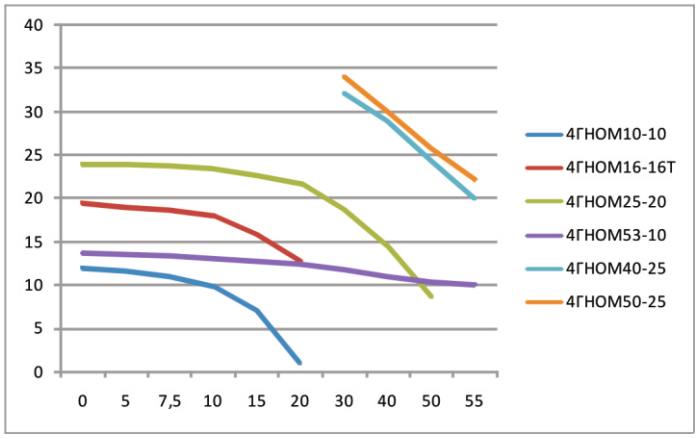



4 ГНОМ10-10
4 ГНОМ10-10 тз



4 ГНОМ16-16Т



4 ГНОМ25-20



4 ГНОМ53-10



4 ГНОМ 40-25
4ГНОМ 50-25

Адрес ООО “НП Московского насосного завода”:
143006, г. Одинцово Московской обл., ул. Транспортная, д.2
тел. (495) 593-09-81, 593-49-15, 599-61-89
факс. (495) 593-46-92,
www.mos-nasos.ru
e-mail: mosnasos@mail.ru; info@mos-nasos.ru;
ИНН 5032203700, р/с 40702810240290002578, Сбербанк России ОАО, г. Москва
БИК 044525225, к/с 30101810400000000225, ОКПО 88923681

Грязевый насос с наилучшим соотношением цена-качество?

до 35 °С!

Статор, намотанный нагревостойким проводом

Патрубок, развернутый вверх

Манжета в качестве вспомогательного уплотнения

Вал, защищенный от износа в месте установки манжеты втулкой из высокопрочной нержавеющей стали

Масляная камера для охлаждения уплотнений

Открытое рабочее колесо из чугуна

Регулируемый установочный диск из износостойкой резины

Надежная прочная сетка

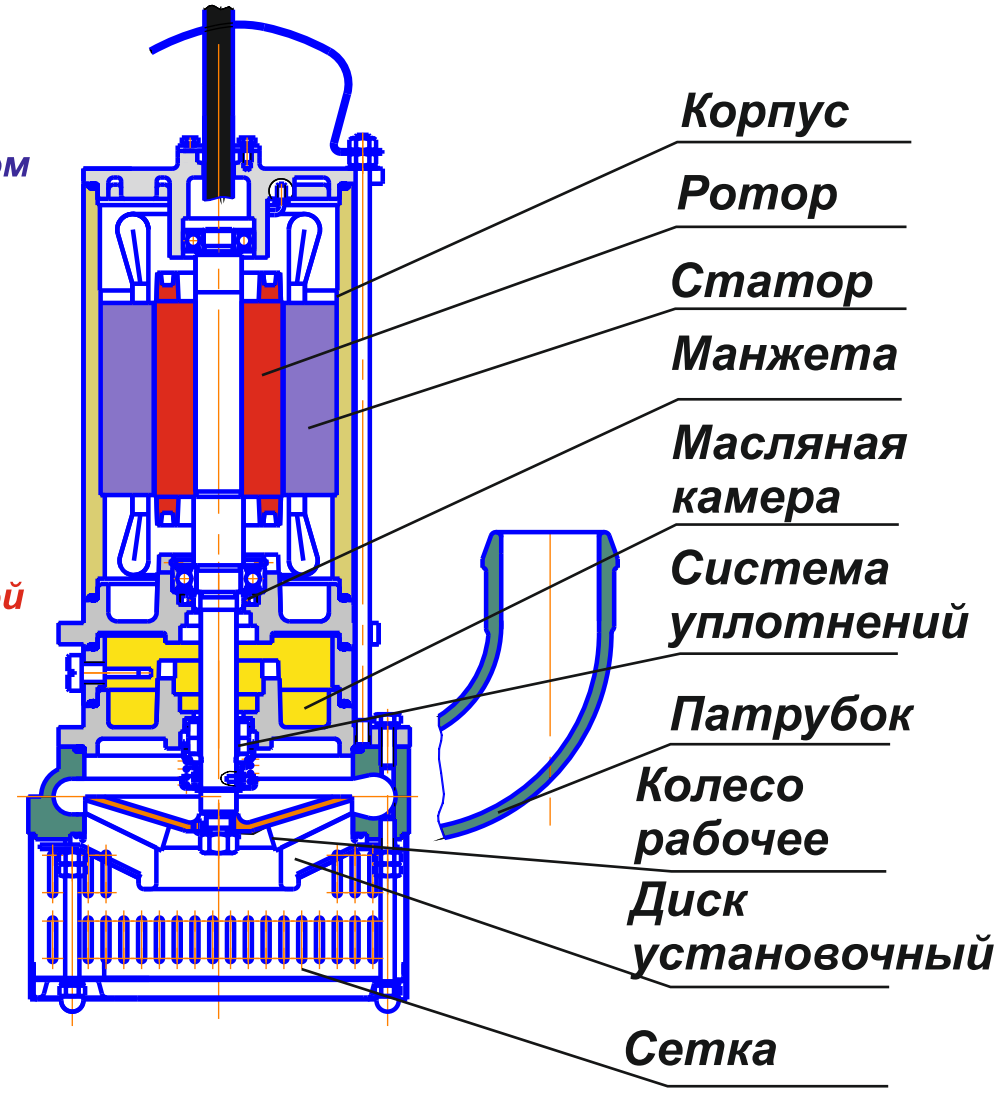

Это ГНОМ производства НП Московского насосного завода

Адрес ООО “НП Московского насосного завода”:
143006, г. Одинцово Московской обл., ул. Транспортная, д.2
тел. (495) 593-09-81, 593-49-15, 599-61-89
факс. (495) 593-46-92,
www.mos-nasos.ru
e-mail: mosnasos@mail.ru; info@mos-nasos.ru;
ИНН 5032203700, р/с 40702810240290002578, Сбербанк России ОАО, г. Москва
БИК 044525225, к/с 30101810400000000225, ОКПО 88923681

Крупные переносные центробежные погружные электронасосы ГНОМ 50-50, ГНОМ 100-25, ГНОМ 250-17 предназначены для откачки загрязнённой воды плотностью до 1100 кг/м3 , температурой до 35°С, с содержанием твёрдых частиц с максимальным размером в поперечнике до 15 мм, плотностью частиц не более 2500 кг/ м³ и с содержанием в откачиваемой воде до 10% по массе.

Насосы применяются в строительстве для осушения котлованов, траншей и других объектов, в жилищных и в промышленных комплексах для мобильного и локального осушения.

По заказу предприятие изготовит песковой погружной насос ППК 100-20, предназначенный для перекачивания продуктов обогащения руд и глиноземного производства, песчаных и других абразивных гидросмесей с водородным показателем pH от 6 до 8, плотностью до 1300 кг/м3, температурой от 5 до 60°С, с твёрдыми включениями объёмной концентрации до 25%, максимальной крупности твёрдых частиц 2 мм, микродвёрдостью до 9000 МПа. Электронасос применяется в горнорудной, металлургической, строительной и других отраслях промышленности. Насос отличается повышенной износостойкостью рабочих частей.

При работе все эти насосы должны быть полностью погружены в перекачиваемую среду.

Патрубок насосов выполнен с разворотом струи перекачиваемой жидкости вверх или вбок и стандартизирован для применения пожарных и иных напорных рукавов соответствующего диаметра.

№ п\п	Марка	t жидкости	Подача, м3/ч	Напор, м	Мощность кВт	Напряжение, В	Масса, кг	Габариты, dхBхH, мм	Патрубок, мм
1.	ГНОМ 100-25	35	100	25	11.0	380	100	258х460х710	102
2.	ГНОМ 100-25Т	60	100	25	11.0	380	100	258х460х710	102
3.	ГНОМ 50-50	35	50	50	11.0	380	104	258х431х725	102
4.	ППК 100-20	35	100	20	11.0	380	100	258х460х710	102

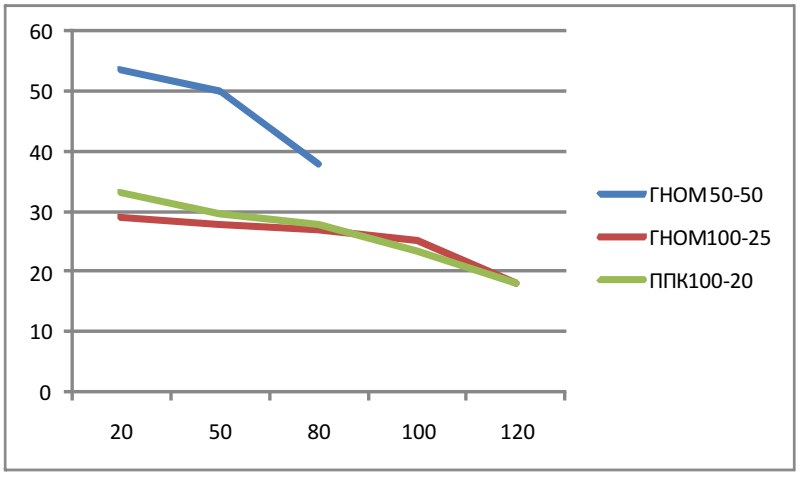



ГНОМ 100-25



ГНОМ 50-50

Улитка и патрубок насоса ППК 100-20 покрыты изнутри износостойким компаундом Loctite , рабочее колесо выполнено из высокопрочного чугуна.

Адрес ООО “НП Московского насосного завода”:
143006, г. Одинцово Московской обл., ул. Транспортная, д.2
тел. (495) 593-09-81, 593-49-15, 599-61-89
факс. (495) 593-46-92,
www.mos-nasos.ru
e-mail: mosnasos@mail.ru; info@mos-nasos.ru;
ИНН 5032203700, р/с 40702810240290002578, Сбербанк России ОАО, г. Москва
БИК 044525225, к/с 30101810400000000225, ОКПО 88923681

Ищете грязевый насос большой мощности?

до 35 °С!

Надежная система крепления кабеля

Подшипники тяжелой серии

Статор, намотанный нагревостойким проводом

Система из двух торцовых уплотнений, изготовленных на основе твердых сплавов - вольфрамовых и титано - вольфрамовых

Масляная камера для охлаждения уплотнений

Рабочее колесо из чугуна или стали

Съемный патрубок для быстрого монтажа, развернутый вверх или направленный вбок

Сетка с образцовой прочностью

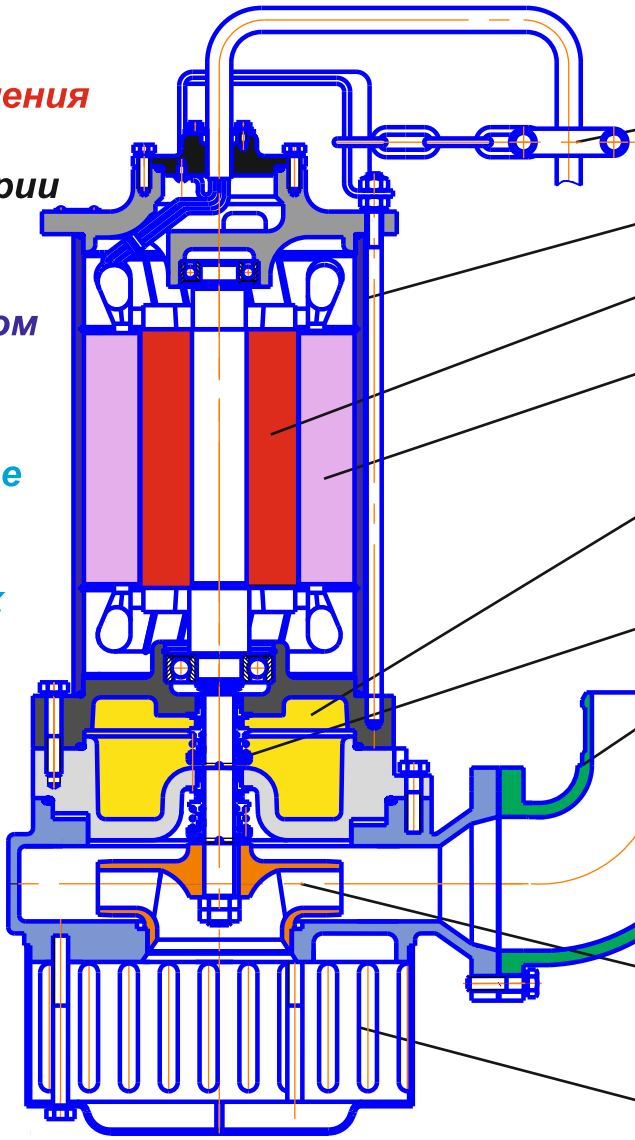

Это то, что Вам нужно!

Адрес ООО “НП Московского насосного завода”:
143006, г. Одинцово Московской обл., ул. Транспортная, д.2
тел. (495) 593-09-81, 593-49-15, 599-61-89
факс. (495) 593-46-92,
www.mos-nasos.ru
e-mail: mosnasos@mail.ru; info@mos-nasos.ru;
ИНН 5032203700, р/с 40702810240290002578, Сбербанк России ОАО, г. Москва
БИК 044525225, к/с 30101810400000000225, ОКПО 88923681

Однофазные электронасосы дренажные погружные МиниГНОМ (ГНОМ 7-7) и ГНОМ 10-10 (220 В) предназначены для подачи воды для хозяйственных нужд из открытых водоемов и других источников, а также для откачки грунтовых вод и мелиорации или при индивидуальном строительстве (при температуре окружающей среды не ниже +1°С).

Насосы выпускаются 2-х модификаций: с поплавковым выключателем и без него. Насосы оснащены встроенным электродвигателем на 220В.

Насосы могут применяться в быту. Насос МиниГНОМ (иногда его еще называют ГНОМ 7-7) снабжен патрубком с внутренней резьбой диаметром 1” для присоединения различных штуцеров. Насос ГНОМ 10-10 (220 В) предназначен для применения со шлангом Ду 50мм.

Марка	Т жидкости	Подача, м3/ч	Напор, м	Мощность кВт	Напряжение, В	Масса, кг	Габариты, dxBxH, мм	Патрубок, мм
МиниГНОМ (ГНОМ 7-7)	35	7	7	0.6	220	8	150x170x340	25
МиниГНОМ Тр (ГНОМ 7-7Тр)	60	7	7	0.6	220	8	150x170x340	25
ГНОМ 10-10 220В	35	10	10	0.75	220	12	150x210x380	50
ГНОМ 10-10 Тр 220В	60	10	10	0.75	220	12	150x210x380	50

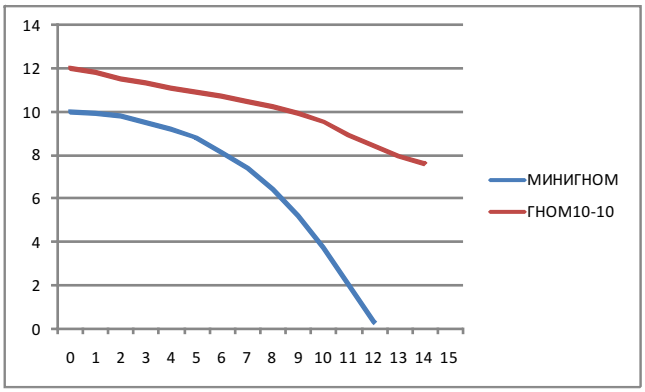



Мини ГНОМ (ГНОМ 7-7) МиниГНОМ Тр (ГНОМ 7-7 Тр)



ГНОМ 10-10 220 В ГНОМ 10-10 Тр 220В

НОВИНКА

Оба вида насосов теперь доступны в варианте Тр - со встроенным термореле, что позволяет им перекачивать горячую (до 60 градусов) воду, да и просто повышает срок службы статора.

Адрес ООО “НП Московского насосного завода”:
143006, г. Одинцово Московской обл., ул. Транспортная, д.2
тел. (495) 593-09-81, 593-49-15, 599-61-89
факс. (495) 593-46-92,
www.mos-nasos.ru
e-mail: mosnasos@mail.ru; info@mos-nasos.ru;
ИНН 5032203700, р/с 40702810240290002578, Сбербанк России ОАО, г. Москва
БИК 044525225, к/с 30101810400000000225, ОКПО 88923681

~220 В

Заливает подвал на даче, необходимо откачать колодец?

Удобная ручка

Импортный конденсатор

Поплавок для защиты от сухого хода

Нагревостойкий провод

Нержавеющий вал

Статор, заполненный для охлаждения парфюмерным маслом, которое не загрязнит Вашу воду

Уплотнения от ведущего итальянского производителя

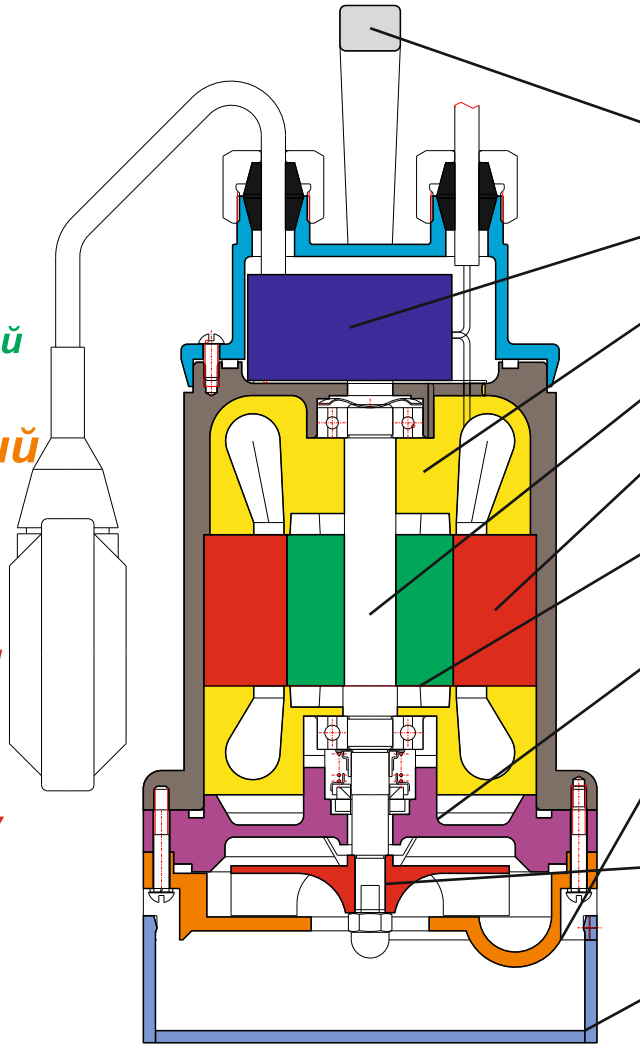

Ручка

Конденсатор

Полость двигателя

Вал

Статор

Ротор

Подшипниковый щит

Улитка

Рабочее колесо

Сетка

Нашим насосам по силам такие задачи.

Адрес ООО “НП Московского насосного завода”:
143006, г. Одинцово Московской обл., ул. Транспортная, д.2
тел. (495) 593-09-81, 593-49-15, 599-61-89
факс. (495) 593-46-92,
www.mos-nasos.ru
e-mail: mosnasos@mail.ru; info@mos-nasos.ru;
ИНН 5032203700, р/с 40702810240290002578, Сбербанк России ОАО, г. Москва
БИК 044525225, к/с 30101810400000000225, ОКПО 88923681

Электронасосы центробежные моноблочные фекальные ЦМФ предназначены для откачивания фекальных жидкостей температурой до 35°С, pH 6-8, плотностью до 1100 кг/м³,содержащих механические примеси (солома, кормовые отходы и .тп.) до 6% по объему, длиной не более 75мм, толщиной не более 5 мм, плотностью твердых частиц до 2500 кг/м³.

Электронасосы центробежные моноблочные канализационные ЦМК предназначены для откачивания бытовых (фекальных) и производственных (сточных) вод температурой до 35°С, pH 6-8, плотностью до 1050 кг/м³,содержащих механические примеси (абразивные частицы) до 1% по объему, размером не более 5 мм, а также отдельные неабразивные механические включения длиной не более 20 мм, толщиной не более 15 мм, плотностью твердых частиц до 2500 кг/м³.

Насос переносной канализационный НПК предназначен для откачивания бытовых (фекальных) и производственных сточных вод в малых системах канализации температурой до 35°С с pH 6-8 плотностью до 1100 кг/м³, содержащих механические примеси (абразивные частицы) до 6% по объему с максимальным размером твердых включений до 5мм, плотностью твердых частиц не более 2500 кг/м³.

Патрубок насосов выполнен с разворотом струи перекачиваемой жидкости вверх и стандартизирован для применения пожарных и иных напорных рукавов соответствующего диаметра.

№ п.п.	Марка	Подача, куб.м/час	Напор, м	Мощность, кВт	Напряжение, В	Масса, кг	Габариты, LxBxH	Патрубок, мм
1	ЦМК 16-27	16	27	3,2	380	47	215x380x590	77
2	ЦМК 50-10	50	10	3,2	380	45	215x318x558	102
3	НПК 10-10	10	10	1,1	380	32	215x292x450	51
4	НПК 20-22	20	22	3,2	380	47	215x380x570	77
5	НПК 30-30	30	30	5,5	380	74	385x385x590	77
6	ЦМФ 20-15	20	15	2,8	380	32	215x292x491	51

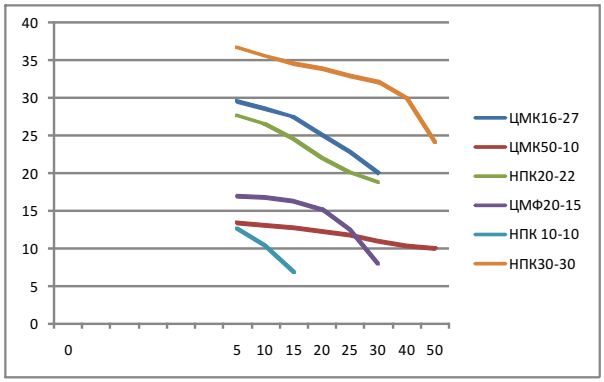



ЦМК 16-27



ЦМК 50-10



НПК 10-10



НПК 20-22



НПК 30-30

НОВИНКА



ЦМФ 20-15

Адрес ООО “НП Московского насосного завода”:
143006, г. Одинцово Московской обл., ул. Транспортная, д.2
тел. (495) 593-09-81, 593-49-15, 599-61-89
факс. (495) 593-46-92,
www.mos-nasos.ru
e-mail: mosnasos@mail.ru; info@mos-nasos.ru;
ИНН 5032203700, р/с 40702810240290002578, Сбербанк России ОАО, г. Москва
БИК 044525225, к/с 30101810400000000225, ОКПО 88923681

Недорогой надежный насос для фекальных или канализационных жидкостей?

до 35 °С!

Статор, намотанный нагревостойким проводом

Вал, защищенный от износа в месте установки манжеты втулкой из высокопрочной нержавеющей стали

Масляная камера для охлаждения уплотнений

Рабочее колесо из чугуна или стали

Съемный патрубок для быстрого монтажа, развернутый вверх

Прочная сетка или устойчивая опорная поверхность

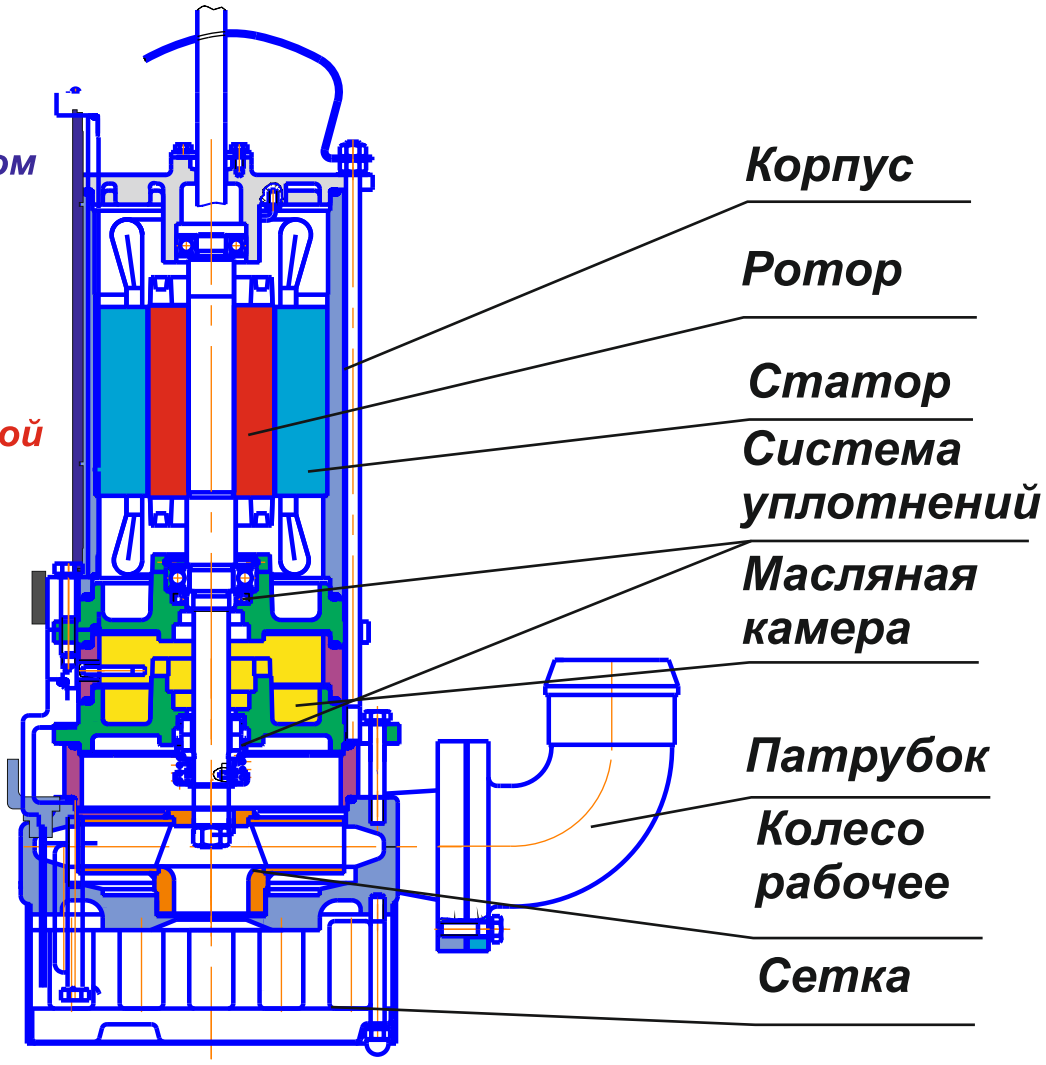

В нашей номенклатуре найдется решение для любой из этих проблем.

Адрес ООО “НП Московского насосного завода”:
143006, г. Одинцово Московской обл., ул. Транспортная, д.2
тел. (495) 593-09-81, 593-49-15, 599-61-89
факс. (495) 593-46-92,
www.mos-nasos.ru
e-mail: mosnasos@mail.ru; info@mos-nasos.ru;
ИНН 5032203700, р/с 40702810240290002578, Сбербанк России ОАО, г. Москва
БИК 044525225, к/с 30101810400000000225, ОКПО 88923681

Электронасос центробежный моноблочный фекальный ЦМФ 50-10 предназначен для откачивания фекальных жидкостей температурой до 35°С, pH 6-8, плотностью до 1100 кг/м³,содержащих механические примеси (солома, кормовые отходы и .тп.) до 6% по объему, длиной не более 100 мм, толщиной не более 15 мм, плотностью твердых частиц до 2500 кг/м³

Электронасос центробежный моноблочный канализационный ЦМК 50-40 предназначен для откачивания бытовых (фекальных) и производственных (сточных) вод температурой до 35°С, pH 6-8, плотностью до 1050 кг/м³,содержащих механические примеси (абразивные частицы) до 1% по объему, размером не более 5 мм, а также отдельные неабразивные механические включения длиной не более 20 мм, толщиной не более 15 мм, плотностью твердых частиц до 2500 кг/м³

№ п\п	Марка	Подача, м3/ч	Напор, м	Мощность кВт	Напряжение, В	Масса, кг	Габариты, dxBxH, мм	Патрубок, мм
1.	ЦМФ 50-10	50	10	2,8	380	98	288x431x665	102
2.	ЦМФ 50-25	50	25	5,5	380	88	258x460x635	102
3.	ЦМК 50-40	50	40	11	380	104	288x431x725	102
4	ЦМФ 100-20	100	20	11	380	104	288x431x725	102

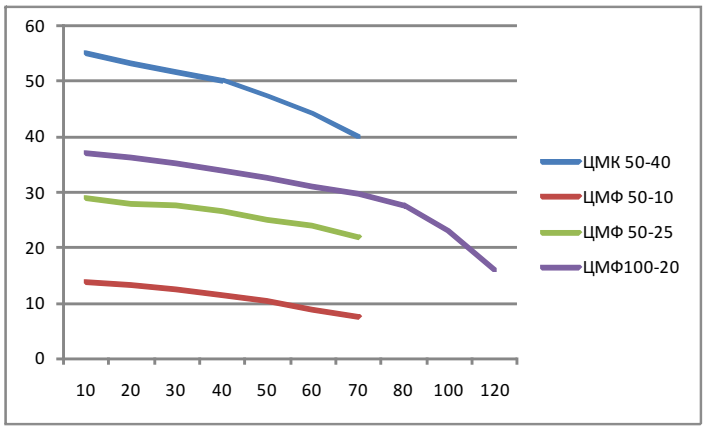



ЦМФ 50-10
ЦМФ 50-25



ЦМК 50-40
ЦМФ 100-20

Адрес ООО “НП Московского насосного завода”:
143006, г. Одинцово Московской обл., ул. Транспортная, д.2
тел. (495) 593-09-81, 593-49-15, 599-61-89
факс. (495) 593-46-92,
www.mos-nasos.ru
e-mail: mosnasos@mail.ru; info@mos-nasos.ru;
ИНН 5032203700, р/с 40702810240290002578, Сбербанк России ОАО, г. Москва
БИК 044525225, к/с 30101810400000000225, ОКПО 88923681

Очистить Авгиевы конюшни под силу только Геркулесу?

до 35 °С!

Надежная система крепления кабеля

Подшипники тяжелой серии

Статор, намотанный нагревостойким проводом

Система из двух торцовых уплотнений, изготовленных на основе твердых сплавов - вольфрамовых и титано - вольфрамовых

Масляная камера для охлаждения уплотнений

Рабочее колесо из чугуна или стали

Съемный патрубок для быстрого монтажа, развернутый вверх или направленный вбок

Сетка специальной конструкции

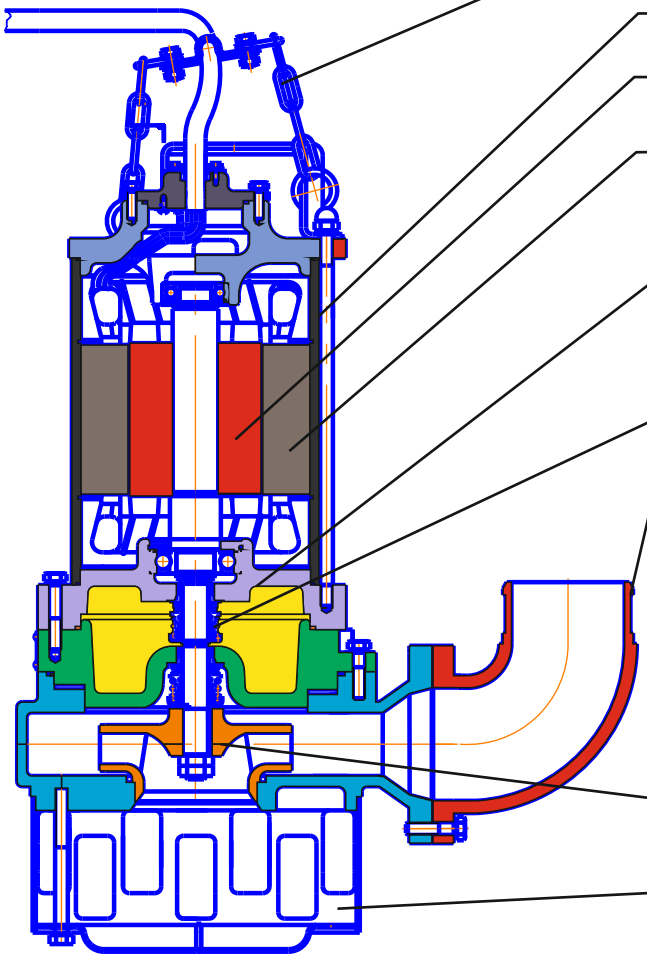

Ничего подобного!
Познакомьтесь с возможностями мощных насосов ЦМФ и ЦМК

Адрес ООО “НП Московского насосного завода”:
143006, г. Одинцово Московской обл., ул. Транспортная, д.2
тел. (495) 593-09-81, 593-49-15, 599-61-89
факс. (495) 593-46-92,
www.mos-nasos.ru
e-mail: mosnasos@mail.ru; info@mos-nasos.ru;
ИНН 5032203700, р/с 40702810240290002578, Сбербанк России ОАО, г. Москва
БИК 044525225, к/с 30101810400000000225, ОКПО 88923681

Электронасосы центробежные моноблочные фекальные ЦМФ режущие предназначены для откачивания фекальных жидкостей температурой до 35°С, pH 6-8, плотностью до 1100 кг/м³,содержащих механические примеси (солома, кормовые отходы и .тп.) до 6% по объему, длиной не более 100 мм, толщиной не более 25 мм, плотностью твердых частиц до 2500 кг/м³.

Характерной особенностью данных насосов является наличие режущего аппарата и колеса типа Vortex большого проходного сечения.

№ п\п	Марка	Подача, м3/ч	Напор, м	Мощность кВт	Температура перекачиваемой жидкости	Напряжение, В	Масса, кг	Габариты, dxBxH, мм	Патрубок, мм
1	ЦМФ 10-10 режущий 220В	10	10	0,75	35	220	19,5	206x292x465	51
2	ЦМФ 10-10 Тр режущий 220В	10	10	0,75	60	220	19,5	206x292x465	51
3	ЦМФ 16-16 режущий 220 В	16	16	2,2	35	220	31	230x330x575	51
4	ЦМФ 16-16 режущий	16	16	2,2	35	380	35	230x330x575	51
5	ЦМК 16-27 режущий	16	27	4,0	35	380	48	257x385x617	77
6	ЦМФ 25-12 режущий	25	12	2.2	35	380	46	280x330x580	77
7	ЦМФ 50-10 режущий	50	10	2.8	35	380	65	215x403x578	102

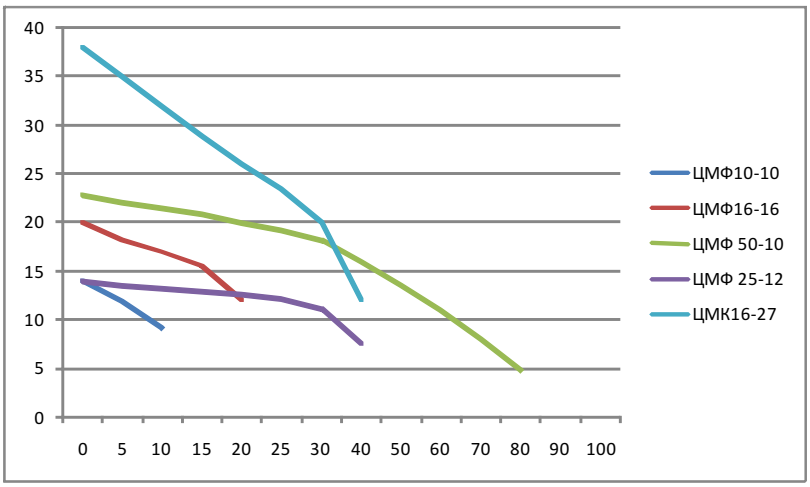



ЦМФ 10-10 реж. 220В

ЦМФ 10-10 Тр реж. 220В



ЦМФ 25-12 реж. 380В



ЦМФ 50-10 реж. 380В

НОВИНКА



ЦМФ 16-16 реж. 220В и 380В

НОВИНКА



ЦМК16-27 реж. 380В

Адрес ООО “НП Московского насосного завода”:
143006, г. Одинцово Московской обл., ул. Транспортная, д.2
тел. (495) 593-09-81, 593-49-15, 599-61-89
факс. (495) 593-46-92,
www.mos-nasos.ru
e-mail: mosnasos@mail.ru; info@mos-nasos.ru;
ИНН 5032203700, р/с 40702810240290002578, Сбербанк России ОАО, г. Москва
БИК 044525225, к/с 30101810400000000225, ОКПО 88923681

до 35 °С!

Необходимо откачать бытовые канализационные или фекальные воды?

Статор, намотанный нагревостойким проводом

Манжета в качестве вспомогательного уплотнения

Вал, защищенный от износа в месте установки манжеты втулкой из высокопрочной нержавеющей стали

Масляная камера для охлаждения уплотнений

Рабочее колесо большого проходного сечения с режущей кромкой

Крышка улитки с режущим устройством

Съемный патрубок для быстрого монтажа, развернутый вверх или направленный вбок

Сетка специальной конструкции

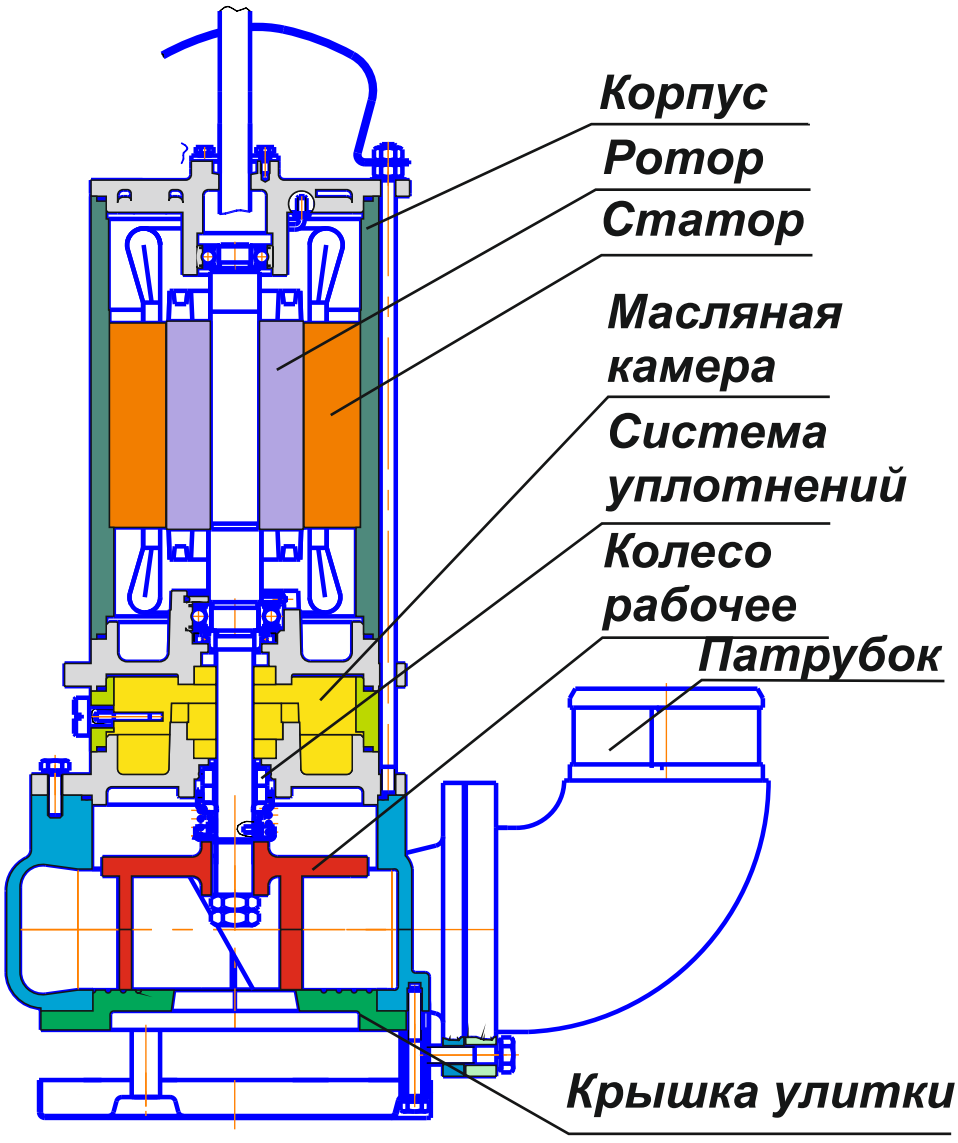

Насосы с режущим аппаратом к Вашим услугам

Адрес ООО “НП Московского насосного завода”:
143006, г. Одинцово Московской обл., ул. Транспортная, д.2
тел. (495) 593-09-81, 593-49-15, 599-61-89
факс. (495) 593-46-92,
www.mos-nasos.ru
e-mail: mosnasos@mail.ru; info@mos-nasos.ru;
ИНН 5032203700, р/с 40702810240290002578, Сбербанк России ОАО, г. Москва
БИК 044525225, к/с 30101810400000000225, ОКПО 88923681

Электронасосы центробежные моноблочные фекальные ЦМФ режущие большой мощности на 380В предназначены для откачивания фекальных жидкостей температурой до 35°С, pH 6-8, плотностью до 1100 кг/м^3,содержащих механические примеси (бумага, солома, кормовые и пищевые отходы и т.п.) до 6% по объему, длиной не более 100 мм, толщиной не более 25 мм, плотностью твердых частиц до 2500 кг/м^3.

Характерной особенностью данных насосов является наличие режущего аппарата и колеса типа Vortex большого проходного сечения.

№ п\п	Марка	Подача, м3/ч	Напор, м	Мощность кВт	Напряжение, В	Масса, кг	Габариты, dxBxH, мм	Патрубок, мм
1	ЦМФ 65-14 режущий	65	14	5,5	380	106	360x400x940	102
2	ЦМФ 85-14 режущий	85	14	7,5	380	115	360x400x940	102

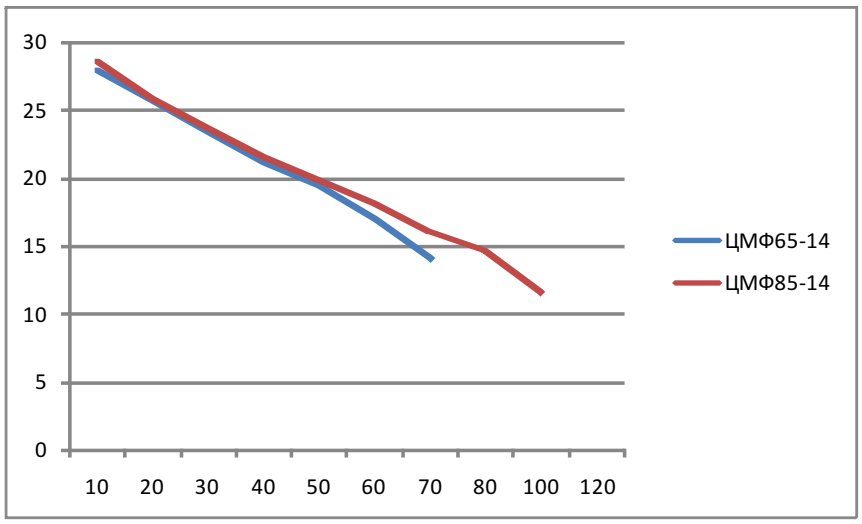



НОВИНКА

ЦМФ 65-14 реж. 380В

ЦМФ 85-14 реж. 380В

Адрес ООО “НП Московского насосного завода”:
143006, г. Одинцово Московской обл., ул. Транспортная, д.2
тел. (495) 593-09-81, 593-49-15, 599-61-89
факс. (495) 593-46-92,
www.mos-nasos.ru
e-mail: mosnasos@mail.ru; info@mos-nasos.ru;
ИНН 5032203700, р/с 40702810240290002578, Сбербанк России ОАО, г. Москва
БИК 044525225, к/с 30101810400000000225, ОКПО 88923681

Фекальные насосы большой мощности с режущим механизмом стали стоить слишком дорого?

Ничего подобного. Есть насосы НП МНЗ - российское решение по доступной цене

Адрес ООО “НП Московского насосного завода”:
143006, г. Одинцово Московской обл., ул. Транспортная, д.2
тел. (495) 593-09-81, 593-49-15, 599-61-89
факс. (495) 593-46-92,
www.mos-nasos.ru
e-mail: mosnasos@mail.ru; info@mos-nasos.ru;
ИНН 5032203700, р/с 40702810240290002578, Сбербанк России ОАО, г. Москва
БИК 044525225, к/с 30101810400000000225, ОКПО 88923681

Новым вектором развития производства НП Московского насосного завода становится производство насосных агрегатов, пригодных для установки в **КНС** (канализационные насосные станции). Применение КНС обуславливается технической невозможностью водоотведения загрязненных вод самотеком. Основой КНС является грязевый насос. Так как сама КНС представляет собой стационарное устройство, соответственно и погружной насос, устанавливаемый в такую станцию, должен обладать признаками стационарности.

Для обеспечения этого требования применяется автоматическая муфта, устанавливаемая при монтаже самого колодца. Также постоянно смонтирована система отводящих трубопроводов. Сам же погружной насос устанавливается на кронштейн автоматической муфты и может быть как поднят на поверхность (для очистки, обслуживания и ремонта), так и опущен точно к месту первоначальной установки благодаря наличию специальных направляющих (это обычно обыкновенные водогазопроводные или сварные трубы определенного диаметра).

Удобно, чисто, технологично.

Насосы для установки в КНС (характеристики насосов см. предыдущие страницы)

Наименование насоса	*Напряжение*	*Ду автоматической муфты*
ЦМФ 10-10 КНС	*220 В*	*Ду 50*
НПК 20-22 КНС	*380 В*	*Ду 65*
4ГНОМ 25-20 КНС	*380 В*	*Ду 65*
4ГНОМ 40-25 КНС	*380 В*	*Ду 65*
ЦМК 16-27 КНС	*380 В*	*Ду 65*
ЦМК 16-27 реж КНС	*380 В*	*Ду 65*
ЦМФ 25-12 реж КНС	*380 В*	*Ду 65*
ЦМФ 50-10 реж КНС	*380 В*	*Ду 80*
ЦМФ 50-10 КНС	*380 В*	*Ду 80*
ГНОМ 100-25 КНС	*380 В*	*Ду 80*
ГНОМ 100-25Т КНС	*380 В*	*Ду 80*
ГНОМ 50-50 КНС	*380 В*	*Ду 80*
НПК 30-30 КНС	*380 В*	*Ду 80*
ЦМФ 100-20 КНС	*380 В*	*Ду 80*

Адрес ООО “НП Московского насосного завода”:
143006, г. Одинцово Московской обл., ул. Транспортная, д.2
тел. (495) 593-09-81, 593-49-15, 599-61-89
факс. (495) 593-46-92,
www.mos-nasos.ru
e-mail: mosnasos@mail.ru; info@mos-nasos.ru;
ИНН 5032203700, р/с 40702810240290002578, Сбербанк России ОАО, г. Москва
БИК 044525225, к/с 30101810400000000225, ОКПО 88923681

Примеры установки насосов НП МНЗ на автоматические муфты



Насос ЦМФ 10-10 реж.220 КНС



Насос ГНОМ 100-25 КНС

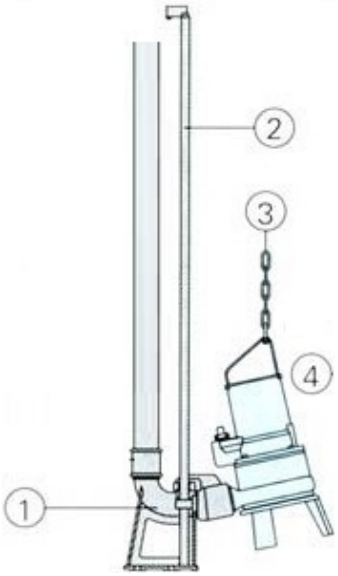

1 Муфта автоматическая
2 Направляющая
3 Цепь
4 Насос

Применение насосов НП МНЗ с автоматическими муфтами в составе КНС - высокотехнологичное и современное решение - шаг в направлении импортозамещения

Адрес ООО “НП Московского насосного завода”:
143006, г. Одинцово Московской обл., ул. Транспортная, д.2
тел. (495) 593-09-81, 593-49-15, 599-61-89
факс. (495) 593-46-92,
www.mos-nasos.ru
e-mail: mosnasos@mail.ru; info@mos-nasos.ru;
ИНН 5032203700, р/с 40702810240290002578, Сбербанк России ОАО, г. Москва
БИК 044525225, к/с 30101810400000000225, ОКПО 88923681

В планах предприятия предложить нашим уважаемым потребителям варианты полупогружных агрегатов (ГНОМ ПП, ЦМФ ПП). Опытные изделия уже опробованы и показали хрошие потребительские свойства. Это симбиоз великолепных рабочих органов насосов НП МНЗ (такие, какие и должны быть у настоящих ГНОМов – обрезиненных прижимных дисков, открытых и закрытых рабочих колес из высококачественных материалов) и ходовой части – привода в виде гибкого вала с броней. У насосов отсутствует погружной электродвигатель, и, соответственно, система торцовых уплотнений, а ткже масляная камера. В этих агрегатах почти нечему ломаться. Привод можно осуществить отлюбого электродвигателя, находящегося вне насоса и, соответственно, вне жидкости. Можно осуществить с помощью гидромотора, картера отбора мощности трактора и т.д.

Нужен насос, но некуда подключить электродвигатель – насос с гибким валом – подходящее решение.

Нужно выкачать жидкость из относительно неглубокой ямы, траншеи, емкости - просто соедините полупогружной насос с гибким валом к любому силовому агрегату и насос выполнит свою задачу.

Адрес ООО “НП Московского насосного завода”:
143006, г. Одинцово Московской обл., ул. Транспортная, д.2
тел. (495) 593-09-81, 593-49-15, 599-61-89
факс. (495) 593-46-92,
www.mos-nasos.ru
e-mail: mosnasos@mail.ru; info@mos-nasos.ru;
ИНН 5032203700, р/с 40702810240290002578, Сбербанк России ОАО, г. Москва
БИК 044525225, к/с 30101810400000000225, ОКПО 88923681

Гибкий вал с броней и уплотняющими кольцами - надежная трансмиссия. Ваш двигатель на поверхности и полностью защищен от воздействия влаги. Можно присоединить любую погружную насосную головку для решения Вашей задачи. Нужен ГНОМ - пожалуйста, ЦМФ - будьте любезны. И все это работает от обыкновенного общепромышленного двигателя или картера отбора мощности.

Адрес ООО “НП Московского насосного завода”:
143006, г. Одинцово Московской обл., ул. Транспортная, д.2
тел. (495) 593-09-81, 593-49-15, 599-61-89
факс. (495) 593-46-92,
www.mos-nasos.ru
e-mail: mosnasos@mail.ru; info@mos-nasos.ru;
ИНН 5032203700, р/с 40702810240290002578, Сбербанк России ОАО, г. Москва
БИК 044525225, к/с 30101810400000000225, ОКПО 88923681

Бытовой самовсасывающий электронасос БН 2-40 предназначен для перекачивания чистой воды из колодцев, открытых водоёмов, баков и подачи воды для полива, мытья машин, в систему водоснабжения дачных домов, коттеджей. Может работать в комплекте с гидроаккумулятором в автоматическом режиме. Перекачиваемая насосом вода не должна содержать абразивных частиц.

Водоподъёмное устройство представляет собой насосный агрегат, предназначенный для бесперебойного водоснабжения в автоматическом режиме коттеджей, дач, ферм и других потребителей чистой воды из накопительных резервуаров, магистральных водопроводов, скважин, колодцев или других источников. При этом насосный агрегат автоматически поддерживает необходимое давление водоснабжения по принципу: «Без особого труда, кран открыл – идёт вода», - самостоятельно включаясь и отключаясь по мере расходования воды потребителем.

Корпус насоса снабжен внутренней резьбой диаметром 1” для присоединения различных штуцеров, фитингов и т.п.

Марка	Подача куб.м/ч	Напор м	Мощн. кВт	Напряж. в	Масса кг	d*b*h мм	Присоед. разм. мм	Т. среды град.С
БН2-40	2	40	0.6	220	12,5	345*200*210	25/25	+1+40
АВУ БН2-40-24л	2	40	0.6	220	19.0	360*300*600	25/25	+1+40
АВУ БН2-40-50л	2	40	0.6	220	24.0	660*360*660	25/25	+1+40

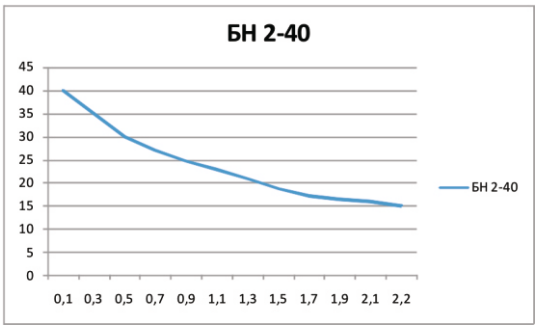



БН 2-40
АВУ БН 2-40 24л.
АВУ БН 2-40 50л.

Адрес ООО “НП Московского насосного завода”:
143006, г. Одинцово Московской обл., ул. Транспортная, д.2
тел. (495) 593-09-81, 593-49-15, 599-61-89
факс. (495) 593-46-92,
www.mos-nasos.ru
e-mail: mosnasos@mail.ru; info@mos-nasos.ru;
ИНН 5032203700, р/с 40702810240290002578, Сбербанк России ОАО, г. Москва
БИК 044525225, к/с 30101810400000000225, ОКПО 88923681

~220 В

Насос как символ надежности. БН 2-40 и станции на его основе.

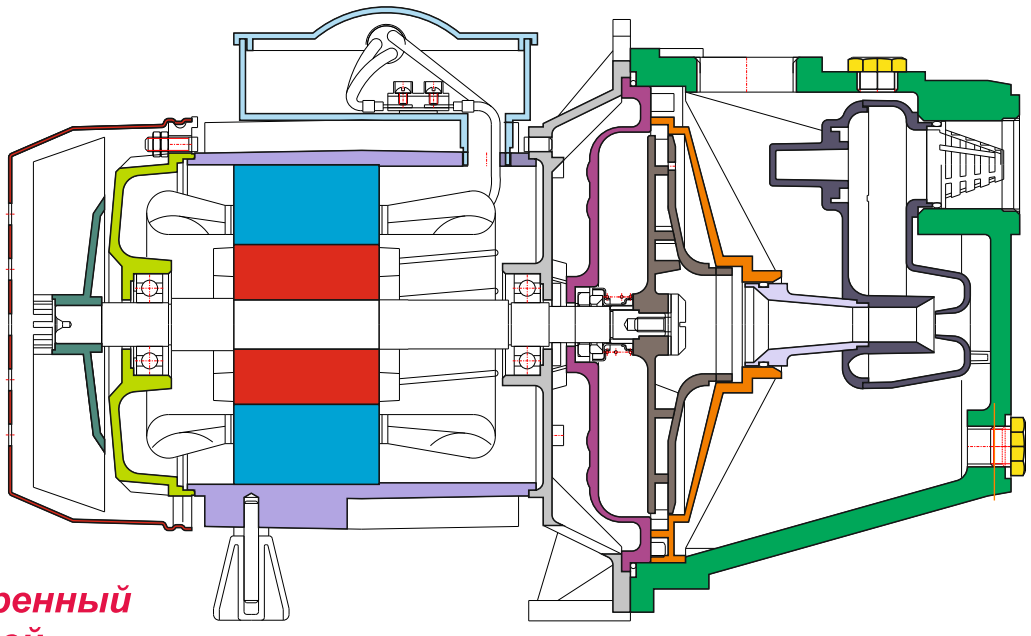

Обратный клапан, предусмотренный конструкцией в комплектации для АВУ

Эжектор для самовсасывания

Импортный конденсатор

Рабочие органы из сверхпрочной пластмассы

Уплотнения от ведущего итальянского производителя

Нержавеющий вал

Обдуваемый электродвигатель закрытого исполнения

Нагревостойкий провод

Адрес ООО “НП Московского насосного завода”:
143006, г. Одинцово Московской обл., ул. Транспортная, д.2
тел. (495) 593-09-81, 593-49-15, 599-61-89
факс. (495) 593-46-92,
www.mos-nasos.ru
e-mail: mosnasos@mail.ru; info@mos-nasos.ru;
ИНН 5032203700, р/с 40702810240290002578, Сбербанк России ОАО, г. Москва
БИК 044525225, к/с 30101810400000000225, ОКПО 88923681

Электронасосы для судов и портовых сооружений переносные моноблочные центробежные погружные одноступенчатые водоотливные типа ЭСН предназначены для откачки морской или пресной воды из затопленных отсеков судов, береговых сооружений, при ведении борьбы за живучесть, при проведении спасательных и судоподъемных работ. Температура перекачиваемой среды до +35°С.

Наши электронасосы являются хорошей альтернативой более дорогим насосам аналогичного назначения.

Марка	Подача куб.м/ч	Напор м	Мощн. кВт	Напряж. в	Масса кг	d*b*h мм	Присоед. разм. мм	Т. среды град.С
ЭСН 10/II	25	20	4.0	380	54.0	265*280*605	77	+1+60
ЭСН 25/II	25	20	4.0	380	54.0	265*280*605	77	+1+60
ЭСН 40/II	40	25	5.5	380	52.0	265*280*610	77	+1+60
ЭСН 53/II	53	10	4.0	380	54.0	265*300*605	102	+1+60
ЭСН 100/II	53	10	4.0	380	54.0	265*300*605	102	+1+60

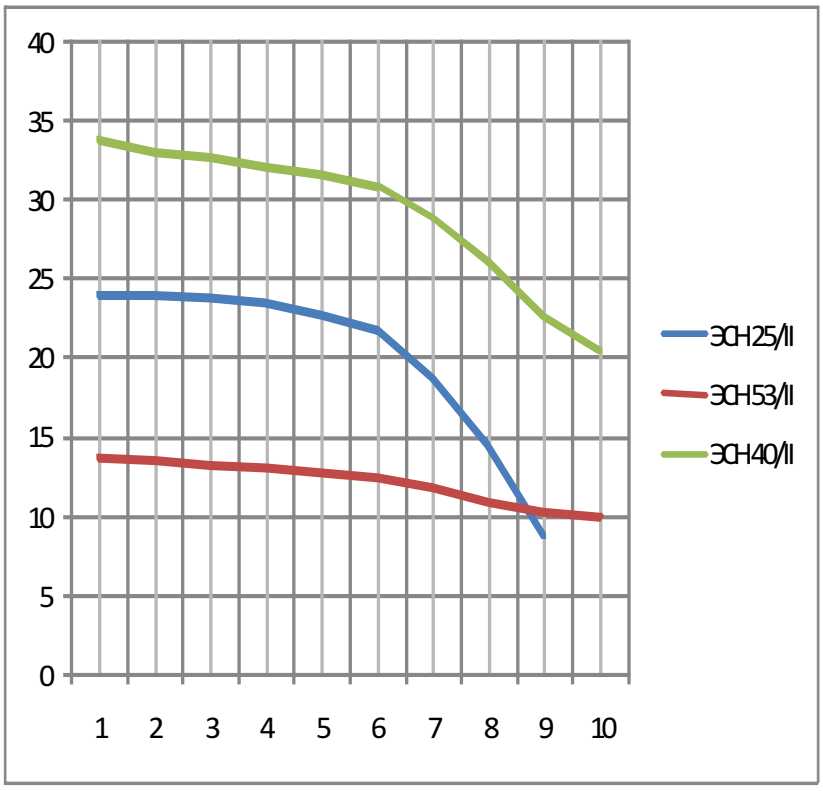



ЭСН 25/II
ЭСН 40/II
ЭСН 53/II

Адрес ООО “НП Московского насосного завода”:
143006, г. Одинцово Московской обл., ул. Транспортная, д.2
тел. (495) 593-09-81, 593-49-15, 599-61-89
факс. (495) 593-46-92,
www.mos-nasos.ru
e-mail: mosnasos@mail.ru; info@mos-nasos.ru;
ИНН 5032203700, р/с 40702810240290002578, Сбербанк России ОАО, г. Москва
БИК 044525225, к/с 30101810400000000225, ОКПО 88923681

ООО “НП Московского насосного завода” предлагает относительно недорогое альтернативное решение для перекачки морской воды – насосы собственного производства ЭСН-25/II, ЭСН-40/II, ЭСН-100/II.

Основой конструктивной концепции наших насосов является предотвращение образования непосредственного контакта металлов, образующих гальваническую пару, эффективное современное антикоррозионное покрытие, при необходимости - оснащение насоса защитным анодом из более активного металла.

Как известно, морская вода является электролитом и при образовании непосредственных контактов металлов с разной степенью активности (т.е металлов, находящихся относительно далеко друг от друга в электрохимическом ряду напряжений: железо – алюминий, например) более активный металл будет подвергаться коррозии.

Это может произойти с незащищенными деталями насоса, изготовленными из алюминия, если насос помещен в морскую воду рядом с железными конструкциями.

Причина разрушения алюминиевых деталей кроется в том, что они являются анодом по отношению к менее химически активным деталям из железа и разрушаются, “защищая” их.

Активность взаимодействия между различными металлами и скорость коррозии алюминия зависит также от концентрации соли в воде.

Существуют, однако, пассивные и активные методы защиты от коррозии.

Первые сводятся, в основном, к различным покрытиям.

Активные методы борьбы с коррозией предусматривают наличие конструктивных элементов, являющихся анодами по отношению к алюминию.

Если разместить на корпусе насоса, находящегося в нескольких метрах от железной конструкции, цинковые аноды, они будут защищать алюминиевые детали насоса от коррозии, так как цинк в свою очередь значительно активнее алюминия. Обычно такие аноды заменяются во время планового технического обслуживания или реже.

Следовательно, расположение, правильно выбранные материалы, правильная их гальваническая “развязка” и правильно подобранная защита обеспечивают надежную работу насоса при перекачивании морской воды.

Погружные насосы, а именно к этому классу оборудования относятся предлагаемые насосы ЭСН производства ООО “Насосное производство Московского насосного завода” могут вступить в контакт с морской водой в самых различных областях применения – например на строительных площадках, расположенных вблизи побережья, где морская вода просачивается через грунт или на нефтяных платформах, судах, рыбоводческих фермах и на опреснительных станциях.

Адрес ООО “НП Московского насосного завода”:
143006, г. Одинцово Московской обл., ул. Транспортная, д.2
тел. (495) 593-09-81, 593-49-15, 599-61-89
факс. (495) 593-46-92,
www.mos-nasos.ru
e-mail: mosnasos@mail.ru; info@mos-nasos.ru;
ИНН 5032203700, р/с 40702810240290002578, Сбербанк России ОАО, г. Москва
БИК 044525225, к/с 30101810400000000225, ОКПО 88923681

Конечно, никто не спорит, что в особых случаях обосновано применение насосов из нержавеющей стали или бронзы. Оба материала обеспечивают высокую коррозионную стойкость, но процесс изготовления насосов из таких материалов сложен, поэтому их модельный ряд достаточно узок и оборудование из таких материалов стоит довольно дорого.
Для перекачивания морской воды мы разработали насосы из чугуна, а также насосы из разнородных материалов, защищенные цинковыми анодами и покрытые защитной эпоксидной краской.
Чугунные насосы, подготовленные для работы в морской воде, обладают практически той же коррозионной стойкостью, что и насосы, изготовленные из более дорогостоящих материалов. Однако, тот факт, что они намного дешевле - не единственное их преимущество.

Современные методы защиты поверхности существенно снижают расход цинковых анодов и обеспечивают их длительный срок службы. Защитные свойства анодов теперь необходимы лишь для незащищенных поверхностей или там, где покрытие повреждено.
Наше предприятие, кроме того, специальным образом подготавливает поверхности, контактирующие с морской водой.
Чтобы убрать все загрязнения, насосы тщательно моют и сушат продувкой. Затем в три слоя наносят защитное антикоррозийное эпоксидное покрытие, обладающее высокой химической стойкостью, которое эффективно защищает поверхность насоса.
Уплотнение вала насосов изготавливаются из коррозионно-стойкого твердого сплава, либо из карбида кремния.
Конечно, мы не рекомендуем эксплуатацию насосов из разнородных материалов, в которых применены алюминиевые детали, при постоянном погружении, однако при откачке морской воды, которое носит периодический характер, они вполне применимы.

При всех описанных выше мерах защиты, стоимость насоса и сервисные интервалы не будут значительно отличаться от стандартного насоса.
Нам думается, что времена, когда перекачивание морской воды означало покупку дорогого насоса или частые дорогостоящие ремонты, прошли.

Адрес ООО “НП Московского насосного завода”:
143006, г. Одинцово Московской обл., ул. Транспортная, д.2
тел. (495) 593-09-81, 593-49-15, 599-61-89
факс. (495) 593-46-92,
www.mos-nasos.ru
e-mail: mosnasos@mail.ru; info@mos-nasos.ru;
ИНН 5032203700, р/с 40702810240290002578, Сбербанк России ОАО, г. Москва
БИК 044525225, к/с 30101810400000000225, ОКПО 88923681

Богатые традиции, собственная производственная база, квалифицированный персонал, качественный сервис.







Адрес ООО “НП Московского насосного завода”:
143006, г. Одинцово Московской обл., ул. Транспортная, д.2
тел. (495) 593-09-81, 593-49-15, 599-61-89
факс. (495) 593-46-92,
www.mos-nasos.ru
e-mail: mosnasos@mail.ru; info@mos-nasos.ru;
ИНН 5032203700, р/с 40702810240290002578, Сбербанк России ОАО, г. Москва
БИК 044525225, к/с 30101810400000000225, ОКПО 88923681

По Вашим заявкам изготовим и предложим запасные части к насосам собственного производства.

Чертежный номер	Наименование	Материал	Изделие			
			2ГНОМ 10-10Т	ГНОМ 25-20Т	ГНОМ 40-25Т	ГНОМ 53-10Т
61-20 СБ	Статор	в сборе	1			
103-300 СБ	Статор	в сборе		1		1
180.1.1.1.0 СБ	Статор	в сборе			1	
60-01	Колесо рабочее	литье чугунное	1			
101-14А	Колесо рабочее	литье чугунное		1		
121-14	Колесо рабочее	литье чугунное				1
180.1.0.0.2	Колесо рабочее	литье чугунное			1	
50-04А	Кольцо	резина	1			
51-03	Уплотнение	резина	1	1	1	1
51-16	Кольцо 125-130-36-2-2	резина	3	1	1	1
51-18	Кольцо 070-076-36-2-2	резина	1	1	1	1
б/ч	Торцевое уплотнение	0200 TU155/BC1C1		1	1	1
б/ч	Торцевое уплотнение	0200 TU155/BR1C1		1	1	1
60-02	Кольцо	керамика	2			
60-03	Манжета	резина	1			
61-01	Манжета	резина	1			
93-703А	Пружина сжатия	проволока	1			
91-08	Кольцо 250-255-36-2-2	резина		2	2	2
93-20	Кольцо 180-185-36-2-2	резина	1	3	3	3
б/ч	Манжета 1-30х52	ГОСТ 8752-79	1			

Чертежный номер	Наименование	Материал	Изделие					
			4ГНОМ 10-10	4ГНОМ 10-10Т3	4ГНОМ 16-16Т	4ГНОМ 25-20	4ГНОМ 40-25	4ГНОМ 53-10	4ГНОМ 50-25
71-00А СБ	Статор	в сборе	1	1					
230.3.0А СБ	Статор	в сборе			1	1		1	
360-2.0.0.0 СБ	Статор	в сборе					1		1
10.0.5	Кольцо 135-140-36-2-2	резина			4	5	5	5	5
180.1.0.0.2	Колесо рабочее	литье чугунное					1		
380.0.0.2	Колесо рабочее	литье чугунное							1
230.0.1К	Колесо рабочее	литье чугунное			1				
280-01	Колесо рабочее	армлен	1	1					
290.0.1	Колесо рабочее	литье чугунное				1			
300.0.1	Колесо рабочее	литье чугунное						1	
51-03	Уплотнение	резина			1	1	1	1	1
б/ч	Торцевое уплотнение	BT PR/AR13/ BPFF D12	1	1					
60-02	Кольцо	керамика			2	2	2	2	2
60-03	Манжета	резина			1	1	1	1	1
61-01	Манжета	резина			1	1	1	1	1
93-703А	Пружина сжатия	проволока			1	1	1	1	1
б/ч	Манжета 1,2-28х45-4	ГОСТ 8752-79			1	1	1	1	1
70.0.17	Кольцо 120-126-36-2-4	резина	1	1					
70.0.19	Кольцо 110-116-36-2-4	резина	2	2					
80.0.0.0.1	Кольцо 165-170-36-2-2	резина					1		1

Адрес ООО “НП Московского насосного завода”:
143006, г. Одинцово Московской обл., ул. Транспортная, д.2
тел. (495) 593-09-81, 593-49-15, 599-61-89
факс. (495) 593-46-92,
www.mos-nasos.ru
e-mail: mosnasos@mail.ru; info@mos-nasos.ru;
ИНН 5032203700, р/с 40702810240290002578, Сбербанк России ОАО, г. Москва
БИК 044525225, к/с 30101810400000000225, ОКПО 88923681

Чертежный номер	Наименование	Материал	Изделие						
			ГНОМ 50-50	ГНОМ 100-25	ГНОМ 100-25Т	ЦМФ 100-20	ЦМФ 50-25	ЦМК 50-40	ЦМФ 50-10
340.1.2.0 СБ	Статор	в сборе	1	1	1	1		*	
430.1.2.0 СБ	Статор •	в сборе					1		
160.1.2.0 СБ	Статор	в сборе							1
160.0.0.2	Кольцо 225-230-36-2-2	резина	1	1	1	1	1	1	1
340.0.0.1	Колесо рабочее	литье чугунное		1	1				
370-0.1.0 СБ	Колесо рабочее	сварное	1					1	
430-0.0.1	Колесо рабочее	литье чугунное					1		
201.0.0 СБ	Колесо рабочее	сварное							1
460-0.1.1.0	Колесо рабочее	литье чугунное				1			
51-03	Уплотнение	резина	1	1	1	1	1	1	1
51-18	Кольцо 070-076-36-2-2	резина	1	1	1	1	1	1	1
51-310 СБ	Кольцо верхнее	в сборе	2	2	2	2	2	2	2
93-700А СБ	Уплотнение подвижное	в сборе	2	2	2	2	2	2	2
103-04	Кольцо 020-625-30-2-2	резина	2	2	2	2	2	2	2
51-305	Кольцо 025-031-36-2-2	резина	2	2	2	2	2	2	2
93-703А	Пружина сжатия	проволока	2	2	2	2	2	2	2
93-17 А	Чашка	резина	2	2	2	2	2	2	2
93-22	Колпачок	лист стальной	2	2	2	2	2	2	2
93-20	Кольцо 180-185-36-2-2	резина	3	3	3	3	3	3	3

Чертежный номер	Наименование	Материал	Изделие				
			ЦМК 16-27	ЦМК 50-10	НПК 10-10	НПК 20-22	ЦМФ 20-15
230.3.0А СБ	Статор	в сборе	1	1		1	1
490-3.0.0	Статор	в сборе			1		
10.0.5	Кольцо 135-140-36-2-2	резина	5	5	4	5	4
300.0.1	Колесо рабочее	литье чугунное		1			
320.0.1	Колесо рабочее	литье чугунное					1
350.0.1 СБ	Колесо рабочее	сварное	1			1	
490-0.0.1	Колесо рабочее	литье чугунное			1		
51-03	Уплотнение	резина	1	1	1	1	1
60-02	Кольцо	керамика		2	2	2	
60-03	Манжета	резина	1	1	1		
61-01	Манжета	резина	1	1	1		
03-703А	Пружина сжатии	проволока			1		
б/ч	Манжета 1,2-28х45-4	ГОСТ 8752-79	1	1	1	1	1
80.0.0.0.1	Кольцо 165-170-36-2-2	резина	1			1	

Адрес ООО “НП Московского насосного завода”:
143006, г. Одинцово Московской обл., ул. Транспортная, д.2
тел. (495) 593-09-81, 593-49-15, 599-61-89
факс. (495) 593-46-92,
www.mos-nasos.ru
e-mail: mosnasos@mail.ru; info@mos-nasos.ru;
ИНН 5032203700, р/с 40702810240290002578, Сбербанк России ОАО, г. Москва
БИК 044525225, к/с 30101810400000000225, ОКПО 88923681

Чертежный номер	Наименование	Материал	Изделие		
			БН 2-40	АВУ БН 2-40-24	АВУ БН 2-40-50
80.2.1.0.0 СБ	Статор	в сборе	1	1	1
80.0.0.0.1	Кольцо 165-170-36-2-2	резина	1	1	1
80.0.0.0.7	Уплотнение	резина	2	2	2
80.1.0.0.2	Кольцо 027-030-25-2-2	резина	2	2	2
б/н	Торцевое уплотнение	тип BT PR/AR13 BPFF D12	1	1	1
80.2.0.0.6	Кольцо защитное	резина	1	1	1
80.1.1.0.0 СБ	Колесо рабочее		1	1	1

Чертежный номер	Наименование	Материал	Изделие		
			ЦМФ 25-12 реж	ЦМФ 50-10 реж	ЦМК 16-27 реж
230.3.0А СБ	Статор	в сборе	1	1	
360-2.0.0.0 СБ	Статор	в сборе			1
10.0.5	Кольцо 135-140-36-2-2	резина	5	5	5
420-0.0.1	Колесо рабочее	литье чугунное		1	
440-0.0.1	Колесо рабочее	литье чугунное	1		
470-0.0.1	Колесо рабочее	литье чугунное			1
51-03	Уплотнение	резина	1	1	1
60-02	Кольцо	керамика	2	2	2
60-03	Манжета	резина	1	1	1
61-01	Манжета	резина	1	1	1
93-703А	Пружина сжатия	проволока	1	1	1
б/ч	Манжета 1,2-28х45-4	ГОСТ 8752-79	1	1	1
80.0.0.0.1	Кольцо 165-170-36-2-2	резина	1		1

Чертежный номер	Наименование	Материал	Изделие
			МиниГНОМ
71.0.0.Б СБ	Статор	в сборе	1
70.0.19	Кольцо 110-116-36-2-4	резина	2
80.0.0.0.7	Уплотнение	резина	2
70.0.17	Кольцо 120-126-36-2-4	резина	1
б/ч	Торцевое уплотнение	тип BT PR/AR13 BPFF D12	1
70.0.9	Колесо рабочее		1

Примечание.
Цветом выделены детали торцовых уплотнений.
По Вашему желанию предложим другие запасные части и комплектующие

Адрес ООО “НП Московского насосного завода”:
143006, г. Одинцово Московской обл., ул. Транспортная, д.2
тел. (495) 593-09-81, 593-49-15, 599-61-89
факс. (495) 593-46-92,
www.mos-nasos.ru
e-mail: mosnasos@mail.ru; info@mos-nasos.ru;
ИНН 5032203700, р/с 40702810240290002578, Сбербанк России ОАО, г. Москва
БИК 044525225, к/с 30101810400000000225, ОКПО 88923681

ТАМОЖЕННЫЙ СОЮЗ

СЕРТИФИКАТ СООТВЕТСТВИЯ

№ ТС RU C-RU.AB72.B.00617

Серия RU № 0068529

ОРГАН ПО СЕРТИФИКАЦИИ Орган по сертификации продукции ООО "Научно-технический центр "Техно-стандарт", Адрес: 109428, г. Москва, Рязанский проспект, д. 24, корп. 2, Фактический адрес: 109428, г. Москва, Рязанский проспект, д. 24, корп. 2, Телефон: 4955179928, Факс: 4959819068, E-mail: info@tehno-standart.ru, Аттестат рег. № РОСС RU.0001.11АВ72, 18.03.2013, Федеральная служба по аккредитации

ЗАЯВИТЕЛЬ Общество с ограниченной ответственностью «Насосное производство Московского насосного завода», Адрес: 143000, Россия, Московская область, Одинцовский район, город Одинцово, улица Транспортная, дом 2, Фактический адрес: 143000, Россия, Московская область, Одинцовский район, город Одинцово, улица Транспортная, дом 2, ОГРН: 1095032002339, Телефон: +74955931212, Факс: +74955934672, E-mail: mosnasos@mail.ru

ИЗГОТОВИТЕЛЬ Общество с ограниченной ответственностью «Насосное производство Московского насосного завода», Адрес: 143000, Россия, Московская область, Одинцовский район, город Одинцово, улица Транспортная, дом 2, Фактический адрес: 143000, Россия, Московская область, Одинцовский район, город Одинцово, улица Транспортная, дом 2

ПРОДУКЦИЯ Электронасосы центробежные погружные для загрязнённых вод, типа ГНОМ, моделей: (см. Приложение – бланк № 0065658), изготавливаемые по ТУ 3631-003-00110674-01, Серийный выпуск,

КОД ТН ВЭД ТС 8413702100

СООТВЕТСТВУЕТ ТРЕБОВАНИЯМ ТР ТС 010/2011 "О безопасности машин и оборудования"

СЕРТИФИКАТ ВЫДАН НА ОСНОВАНИИ Протоколов испытаний №№9С111-14,10С111-14 от 05.03.2014 г. испытательной лаборатории "ИЛ БТ" ООО "Испытательная лаборатория электротехнической продукции ЭМС", аттестат аккредитации № РОСС RU.0001.21МЛ31 от 16.03.2011 до 16.03.2016 г. Акта анализа состояния производства № АВ72.199/АА от 04.02.2014 г.

ДОПОЛНИТЕЛЬНАЯ ИНФОРМАЦИЯ Маркировка единым знаком обращения продукции на рынке государств-членов Таможенного Союза наносится на изделие и в прилагаемые эксплуатационные документы. Условия и срок хранения, а также срок службы указываются в эксплуатационной документации на конкретное изделие.

СРОК ДЕЙСТВИЯ С 06.03.2014 **ПО** 05.03.2019 **ВКЛЮЧИТЕЛЬНО**

М.П.

Руководитель (уполномоченное лицо) органа по сертификации _____ (подпись) Г.М. Буракшаева (инициалы, фамилия)

Эксперт (эксперт-аудитор) (эксперты (эксперты-аудиторы)) _____ (подпись) Г.В. Калюка (инициалы, фамилия)

Бланк изготовлен ЗАО "ОПЦИОН", www.opcion.ru (лицензия № 05-05-09/003 ФНС РФ), тел. (495) 726 4742, Москва, 2013

Адрес ООО “НП Московского насосного завода”:
143006, г. Одинцово Московской обл., ул. Транспортная, д.2
тел. (495) 593-09-81, 593-49-15, 599-61-89
факс. (495) 593-46-92,
www.mos-nasos.ru
e-mail: mosnasos@mail.ru; info@mos-nasos.ru;
ИНН 5032203700, р/с 40702810240290002578, Сбербанк России ОАО, г. Москва
БИК 044525225, к/с 30101810400000000225, ОКПО 88923681

ТАМОЖЕННЫЙ СОЮЗ

ПРИЛОЖЕНИЕ

К СЕРТИФИКАТУ СООТВЕТСТВИЯ № ТС RU C-RU.AB72.B.00617

Серия RU № 0065658

Перечень продукции, на которую распространяется действие сертификата соответствия

Код ТН ВЭД ТС	Наименование, типы, марки, модели однородной продукции, составные части изделия или комплекса	Обозначение документации, по которой выпускается продукция
8413702100	Электронасосы центробежные погружные для загрязнённых вод, типа ГНОМ, моделей:	ТУ 3631-003-00110674-01
	ЦМФ 50-10, ЦМК 50-10, ЦМК 16-27, ЦМФ 20-15, ЦМФ 10-10, ЦМФ 15-8, ЦМФ 15-10, ЦМФ 25-8, ЦМФ 25-12, ЦМФ 42-12, ЦМФ 50-13, ЦМФ 65-14, ЦМФ 85-14, ЦМК 50-40, ЦМК 100-30, ЦМК 140-15, ЦМК 150-15, ЦМК 200-15, ЦМФ 50-25, ЦМФ 30-30 ЦМФ 50-40, ЦМФ 100-20, ЦМФ 200-20, ЦМФ 300-10, ЦМФ 16-27, НПК 10-10, НПК 20-22, НПК 30-30,	
	ППК 100-20	
	2 ГНОМ 10-10Т, ГНОМ 10-10, ГНОМ 25-20Т, ГНОМ 53-10Т, ГНОМ 40-25Т, ГНОМ 10-18, ГНОМ 16-16, 4 ГНОМ 10-10, ГНОМ 30-30,4 ГНОМ 10-10 с Т3, 4 ГНОМ 16-16Т, 4 ГНОМ 25-20, 4 ГНОМ 50-25 4 ГНОМ 53-10, 4 ГНОМ 40-25, ГНОМ 100-25, ГНОМ 100-25Т,ГНОМ 10-25Т ГНОМ 50-50, ГНОМ 10-30, ГНОМ 140-10, ГНОМ 150-30, ГНОМ 200-25, ГНОМ 250-17, МИНИГНОМ, ВИХРЬ	

М.П.

Руководитель (уполномоченное лицо) органа по сертификации — (подпись) — Г.М. Буракшаева (инициалы, фамилия)

Эксперт (эксперт-аудитор) (эксперты (эксперты-аудиторы)) — (подпись) — Г.М. Калюка (инициалы, фамилия)

Бланк изготовлен ЗАО "ОПЦИОН", www.opcion.ru (лицензия № 05-05-09/003 ФНС РФ), тел. (495) 726 4742, Москва, 2013

Адрес ООО “НП Московского насосного завода”:
143006, г. Одинцово Московской обл., ул. Транспортная, д.2
тел. (495) 593-09-81, 593-49-15, 599-61-89
факс. (495) 593-46-92,
www.mos-nasos.ru
e-mail: mosnasos@mail.ru; info@mos-nasos.ru;
ИНН 5032203700, р/с 40702810240290002578, Сбербанк России ОАО, г. Москва
БИК 044525225, к/с 30101810400000000225, ОКПО 88923681



РОССИЙСКАЯ ФЕДЕРАЦИЯ
СЕРТИФИКАТ СООТВЕТСТВИЯ
(обязательная сертификация)

№ C-RU.AB72.B.02142 (номер сертификата соответствия) ТР 1665125 (учетный номер бланка)

ЗАЯВИТЕЛЬ (наименование и место-нахождение заявителя) Общество с ограниченной ответственностью «Насосное производство Московского насосного завода».
Адрес: Московская обл., Одинцовский р-н, г. Одинцово, ул. Транспортная, д.2, 143000. ОГРН: 1095032002339. Телефон (495) 593-12-12, факс (495) 593-46-72.

ИЗГОТОВИТЕЛЬ (наименование и место-нахождение изготовителя продукции) Общество с ограниченной ответственностью «Насосное производство Московского насосного завода».
Адрес: Московская обл., Одинцовский р-н, г. Одинцово, ул. Транспортная, д.2, 143000.
ОГРН: 1095032002339. Телефон (495) 593-12-12, факс (495) 593-46-72.

ОРГАН ПО СЕРТИФИКАЦИИ (наименование и местонахождение органа по сертификации, выдавшего сертификат соответствия) ООО "НТЦ "Техно-стандарт". 109428, г.Москва, Рязанский пр-кт, д.24 к.2, тел. (495) 517-99-28, факс (495) 981 90 68. ОГРН: 5087746568014. Аттестат рег. № РОСС RU.0001.11АВ72 выдан Федеральной службой по аккредитации.

ПОДТВЕРЖДАЕТ, ЧТО ПРОДУКЦИЯ (информация об объекте сертификации, позволяющая идентифицировать объект) Электронасосы переносные моноблочные центробежные погружные одноступенчатые водоотливные, типа ЭСН, модели: (см. приложение – бланк № 0414246), выпускаемые по ТУ 3631-001-88923681-2012; насосы динамические.
Серийный выпуск.

код ОК 005 (ОКП) 36 3100
код ЕКПС
код ТН ВЭД России

СООТВЕТСТВУЕТ ТРЕБОВАНИЯМ ТЕХНИЧЕСКОГО РЕГЛАМЕНТА (ТЕХНИЧЕСКИХ РЕГЛАМЕНТОВ) (наименование технического регламента (технических регламентов), на соответствие требованиям которого (которых) проведена сертификация) Технический регламент о безопасности машин и оборудования (Постановление Правительства РФ от 15.09.2009 N 753 с изменениями, утвержденными постановлением Правительства РФ от 24.03.2011 N 205), ГОСТ Р 52743-2007 (Разд. 5), ГОСТ Р 52744-2007 (Разд. 5)

ПРОВЕДЕННЫЕ ИССЛЕДОВАНИЯ (ИСПЫТАНИЯ) И ИЗМЕРЕНИЯ Протоколы сертификационных испытании №№ 5-117/01-2013, 5-118/01-2013 от 31.01.2013 г., испытательной лаборатории ООО "Машпромэксперт", рег. № РОСС RU.0001.21ММ18 от 23.06.2010, адрес: г. Москва, ул. Пятницкая, 13/21, стр. 2, 115035

ПРЕДСТАВЛЕННЫЕ ДОКУМЕНТЫ (документы, представленные заявителем в орган по сертификации в качестве доказательств соответствия продукции требованиям технического регламента (технических регламентов)) Договор ИК № АВ72.02142/ИК-ТР от 01.02.2013 г по 31.01.2016 г.
Место нанесения знака обращения на рынке: на изделии и в сопроводительной технической документации.
Схема сертификации: 3с.

СРОК ДЕЙСТВИЯ СЕРТИФИКАТА СООТВЕТСТВИЯ с 01.02.2013 по 31.01.2016

Руководитель (заместитель руководителя) органа по сертификации (подпись, инициалы, фамилия) О.А. Афоян

Эксперт (эксперты) (подпись, инициалы, фамилия) Д.И. Михайлов

Адрес ООО “НП Московского насосного завода”:
143006, г. Одинцово Московской обл., ул. Транспортная, д.2
тел. (495) 593-09-81, 593-49-15, 599-61-89
факс. (495) 593-46-92,
www.mos-nasos.ru
e-mail: mosnasos@mail.ru; info@mos-nasos.ru;
ИНН 5032203700, р/с 40702810240290002578, Сбербанк России ОАО, г. Москва
БИК 044525225, к/с 30101810400000000225, ОКПО 88923681

РОССИЙСКАЯ ФЕДЕРАЦИЯ

ПРИЛОЖЕНИЕ
к СЕРТИФИКАТУ СООТВЕТСТВИЯ № C-RU.АВ72.В.02142

(обязательная сертификация)

ТР 0414246
(учетный номер бланка)

Перечень продукции, на которую распространяется действие сертификата соответствия

код ОК 005 (ОКП) код ТН ВЭД России	Наименование, типы, марки, модели однородной продукции, составные части изделия или комплекса	Обозначение документации, по которой выпускается продукция
36 3100	Электронасосы переносные моноблочные центробежные погружные одноступенчатые водоотливные типа ЭСН, модели:	
36 3110	Для пресной воды, модели: ЭСН-10/1, ЭС Н-10/П, ЭСН-25/1, ЭСН-25/П, ЭСН-40/1, ЭСН-40/П, ЭСН-53/1, ЭСН-53/П, ЭСН-100/1, ЭСН-100/П	
36 3170	Для морской воды, модели: ЭСН-10/1, ЭС Н-10/П, ЭСН-25/1, ЭСН-25/П, ЭСН-40/1, ЭСН-40/П, ЭСН-53/1, ЭСН-53/П, ЭСН-100/1, ЭСН-100/П	

Руководитель (заместитель руководителя) органа по сертификации — О.А. Афоян
подпись, инициалы, фамилия

Эксперт (эксперты) — Д.И. Михайлов
подпись, инициалы, фамилия

М.П.

Адрес ООО “НП Московского насосного завода”:
143006, г. Одинцово Московской обл., ул. Транспортная, д.2
тел. (495) 593-09-81, 593-49-15, 599-61-89
факс. (495) 593-46-92,
www.mos-nasos.ru
e-mail: mosnasos@mail.ru; info@mos-nasos.ru;
ИНН 5032203700, р/с 40702810240290002578, Сбербанк России ОАО, г. Москва
БИК 044525225, к/с 30101810400000000225, ОКПО 88923681

Контакты

Адрес:

143006, Московская область г., Одинцово, ул. Транспортная, д.,2.
Генеральный директор:
Петров Игорь Владиславович (495)-593-12-12 (секретариат)
Главный бухгалтер:
Балашова Татьяна Вячеславовна (495)593-22-96
Сбыт:
т/ф (495)593-09-81, 599-61-89, 593-49-15, мобильный телефон +7 (926)957-57-36,
E-mail: mosnasos@mail.ru Skype логин – MNZ_SALE
Отдел снабжения:
т/ф (495)593-46-92, 599-75-43
Сервисная служба:
Миронов Виктор Николаевич +7 (964) 526-71-70
График работы завода:
Понедельник-четверг с 7-30 до 16-30,
Пятница с 7-30 до 15-00

Схема проезда на ООО “Насосное производство Московского насосного завода”



Адрес ООО “НП Московского насосного завода”:
143006, г. Одинцово Московской обл., ул. Транспортная, д.2
тел. (495) 593-09-81, 593-49-15, 599-61-89
факс. (495) 593-46-92,
www.mos-nasos.ru
e-mail: mosnasos@mail.ru; info@mos-nasos.ru;
ИНН 5032203700, р/с 40702810240290002578, Сбербанк России ОАО, г. Москва
БИК 044525225, к/с 30101810400000000225, ОКПО 88923681

Сервисные центры ООО “НП Московского насосного завода”

1. ЗАО КПК «Ставропольстройопторг»
356236 Ставропольский край, Шпаковский р-н с.Верхнерусское, заезд Тупиковый д.4
тел./факс (8652) 95-33-27, 95-36-20, 95-36-10.

2. ООО ССМП «Росгидромонтаж»
344041, г. Ростов-на Дону, ул. Лесопарковская, 23
тел./факс (863) 236-00-22, 236-00-26.

3. ЗАО «Самараспецремкоплект»
443061 г. Самара ул. Уральская 38
тел. (846) 330-20-56,264-57-07,330-10-22, факс.363-17-99.

4. ООО «Гермес»
г.Санкт-Петербург Московский пр., д.107, к.3,
196084 тел/факс (812) 320-88-81.

5. ООО «Коланга»
183071 г. Мурманск, ул. Маклакова,44-55
тел./факс:(8152) 25-15-75, 27-03-92

6. ОАО “Ливенский завод погружных насосов”
Орловская обл.,г.Ливны,ул.Орловская,250
303850 тел/факс (48677) 7-11-07,7-23-82,7-33-54

7. ООО «ВЭМЗ-Ремонт»
600009 г.Владимир, ул.Электрозаводская,д.1
тел/факс: (4922) 27-94-40,35-43-01

8. ООО «Сибпромкомплект»
660079 г. Красноярск,ул. 60-лет Октября,148
Тел./факс:(3912) 900-110,900-120,900-130

9. ООО «Сервисный центр BOSCH»
617762,Пермский край, г.Чайковский,ул.Советская,1/13
Тел/факс 8 (342441) 4-64-50,6-06-23.

10. ООО «ДЕКОМ»
305000 Курская область,г.Курск,ул.Ленина,д.12
Тел/факс (4712) 51-20-10,51-02-01

11. ООО “НВФ Эквивес сервис”
02660, Украина, г. Киев, ул. Алма-Атинская, 8, кор.1, оф. 216
+38(044)558-18-55, ekvives@ekvives.com.ua

Адрес ООО “НП Московского насосного завода”:
143006, г. Одинцово Московской обл., ул. Транспортная, д.2
тел. (495) 593-09-81, 593-49-15, 599-61-89
факс. (495) 593-46-92,
www.mos-nasos.ru
e-mail: mosnasos@mail.ru; info@mos-nasos.ru;
ИНН 5032203700, р/с 40702810240290002578, Сбербанк России ОАО, г. Москва
БИК 044525225, к/с 30101810400000000225, ОКПО 88923681

Для заметок

Адрес ООО “НП Московского насосного завода”:
143006, г. Одинцово Московской обл., ул. Транспортная, д.2
тел. (495) 593-09-81, 593-49-15, 599-61-89
факс. (495) 593-46-92,
www.mos-nasos.ru
e-mail: mosnasos@mail.ru; info@mos-nasos.ru;
ИНН 5032203700, р/с 40702810240290002578, Сбербанк России ОАО, г. Москва
БИК 044525225, к/с 30101810400000000225, ОКПО 88923681



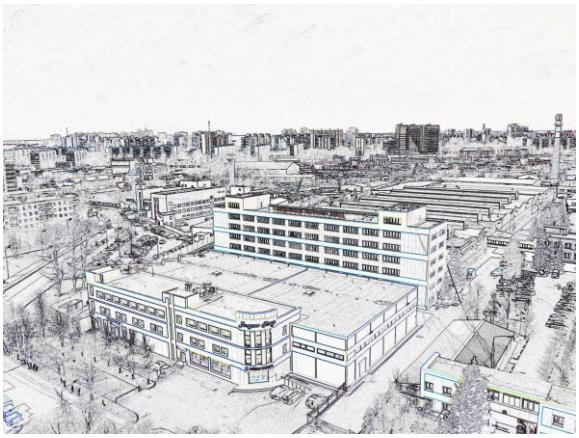




НАСОСЫ
НАСОСЫ

