ЧАСТИ СПРАВКА: 101160050

Продукт номер кода: 101160050 - Название продукта: CAM 100

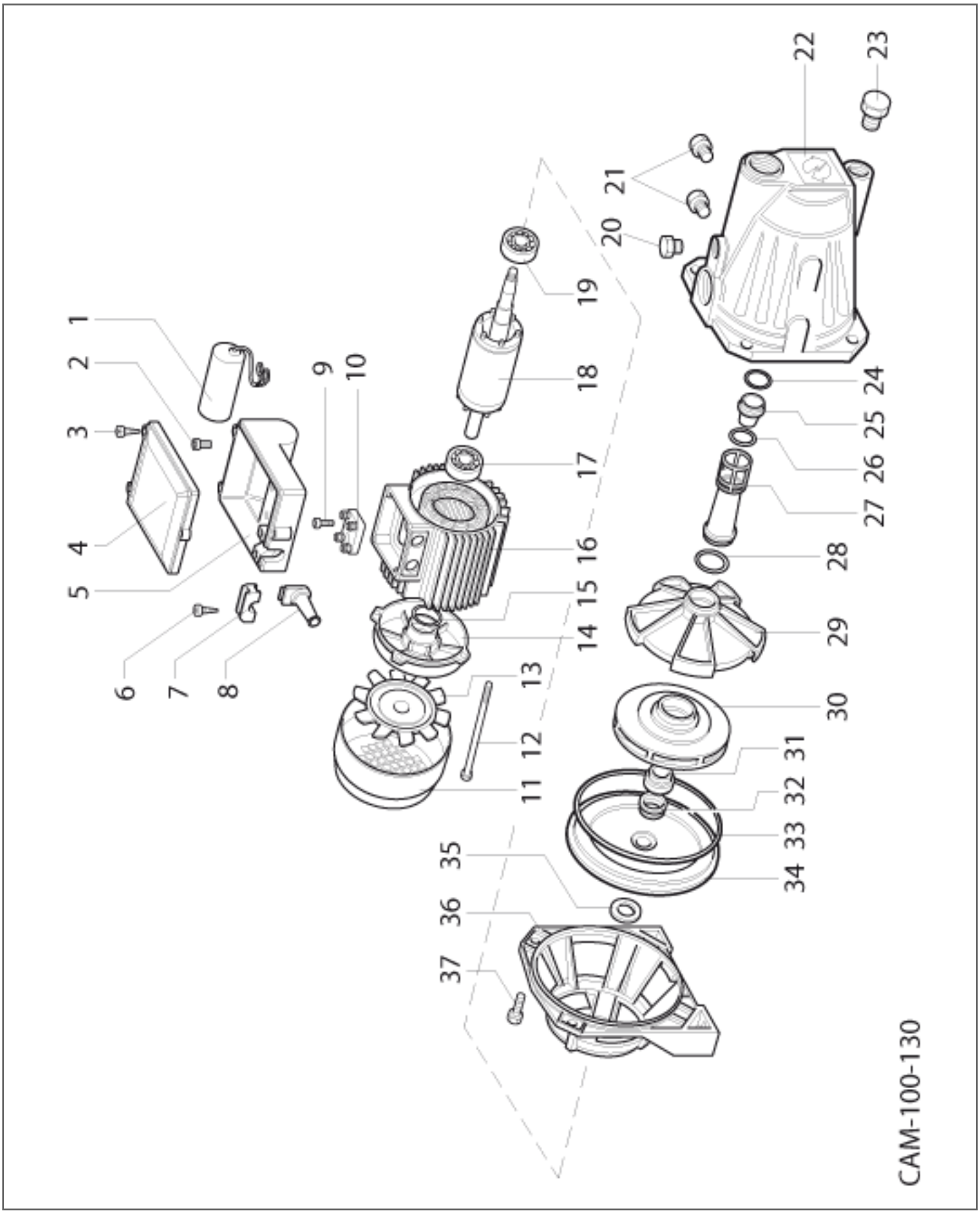

Speroni Spa Water Pumps | web: www.speroni.it | e-mail: speroni@speroni.it
Via San Biagio, 59 - 42024 Castelnovo di Sotto (Reggio Emilia) ITALY . Ph. +39 0522.487011 - Fax +39 0522.683070
Administrative Office Fax +39 0522.688530 | Offices Italy Sales Fax +39 0522.688525 | Technical Office +39 0522.485093

ЧАСТИ СПРАВКА: 101160050

Продукт номер кода: 101160050 - Название продукта: CAM 100

Предмет	Код	Кол-во	Описание	Variante
1	007102236	1	Конденсатор - Condensatore	
2	000360341	4	Винт - Vite	
3	000270431	3	Винт - Vite	
4	007103794	1	Крышка держателя конденсатора - Coperchio portacondensatore	
5	007104000	1	База с конденсатором - Base portacondensatore	
6	000270431	2	Винт - Vite	
7	007002011	1	Кабельный зажим - Fermacavo	
8	007103831	1	Роульс - Passacavo	
9	000360341	1	Винт - Vite	
10	003000319	1	Зажимная колодка - Morsettiera	
11	007102174	1	Крышка вентилятора - Copriventola	
12	007105674	4	Анкерный болт - Tirante	
13	007101796	1	Вентилятор - Ventola	
14	007101797	1	Экран - Scudo	
15	001000250	1	Компенсаторное кольцо - Anello compensazione	
16	007103147	1	Статор - Statore	
17	001440100	1	Подшипник - Cuscinetto	
18	007101886	1	Ротор - Rotore	
19	001440100	1	Подшипник - Cuscinetto	
20	007106224	1	Пробка - Tappo	
21	007105811	2	Пробка - Tappo	
22	007101793	1	Корпус насоса - Corpo pompa	
23	007106225	1	Пробка - Tappo	
24	001310487	1	Кольцевая прокладка - Anello OR	
25	007101878	1	Сопло Вентури - Ugello venturi	
26	001310507	1	Кольцевая прокладка - Anello OR	
27	007101877	1	Труба вентури - Tubo venturi	
28	007107308	1	Прокладка - Guarnizione	
29	007201225	1	Распылитель - Diffusore	
30	007101876	1	Крыльчатка - Girante	
31	003090479	1	Механическое уплотнение вращающегося - Tenuta meccanica rotante	
32	003090809	1	Механическое уплотнение фиксированной - Tenuta meccanica fissa	
33	001311537	1	Кольцевая прокладка - Anello OR	
34	007103121	1	Фланец - Flangia portatenuta	
35	007103833	1	Уплотнение - Anello paragoccia	
36	007103398	1	Суппорт - Supporto	
37	000030891	4	Винт - Vite	