型号	容积	重量
Y-500盐桶		

DETAIL E
SCALE 5:1

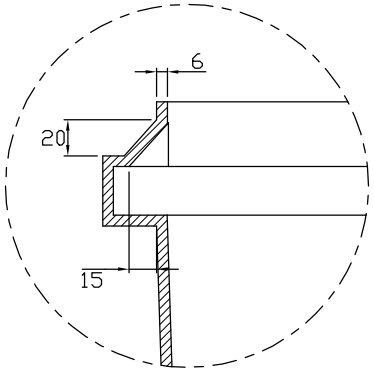

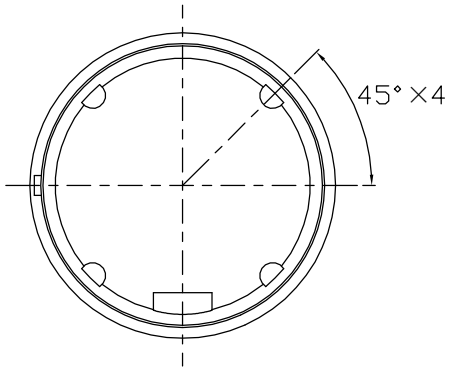

DETAIL B
SCALE 5:1

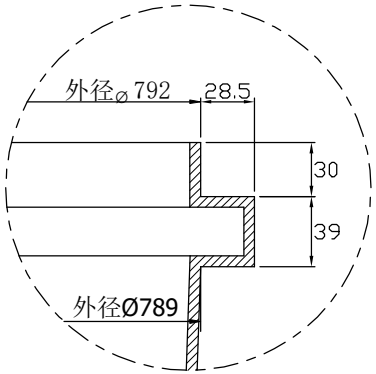

VIEW E

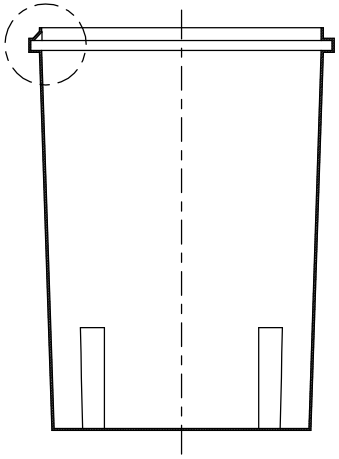

SECTION C-C

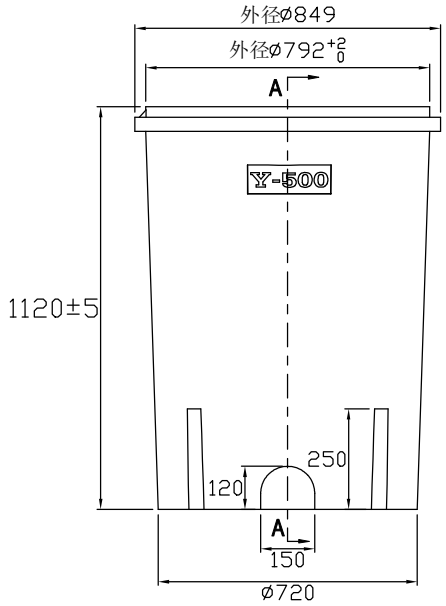

SECTION A-A

VIEW B

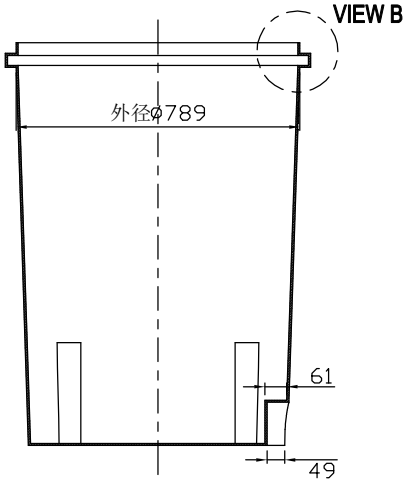

注：未标注公差处，默认公差为±2.

标记	处数	分区	更改文件号	签名	日期
设计			标准化		
审核					
工艺			批准		

江苏开能华宇环保设备有限公司

阶段标记	重量(Kg)	比例

盐桶