# ЧАСТИ СПРАВКА: 101291420

Продукт номер кода: 101291420 - Название продукта: CUTTY 200/N

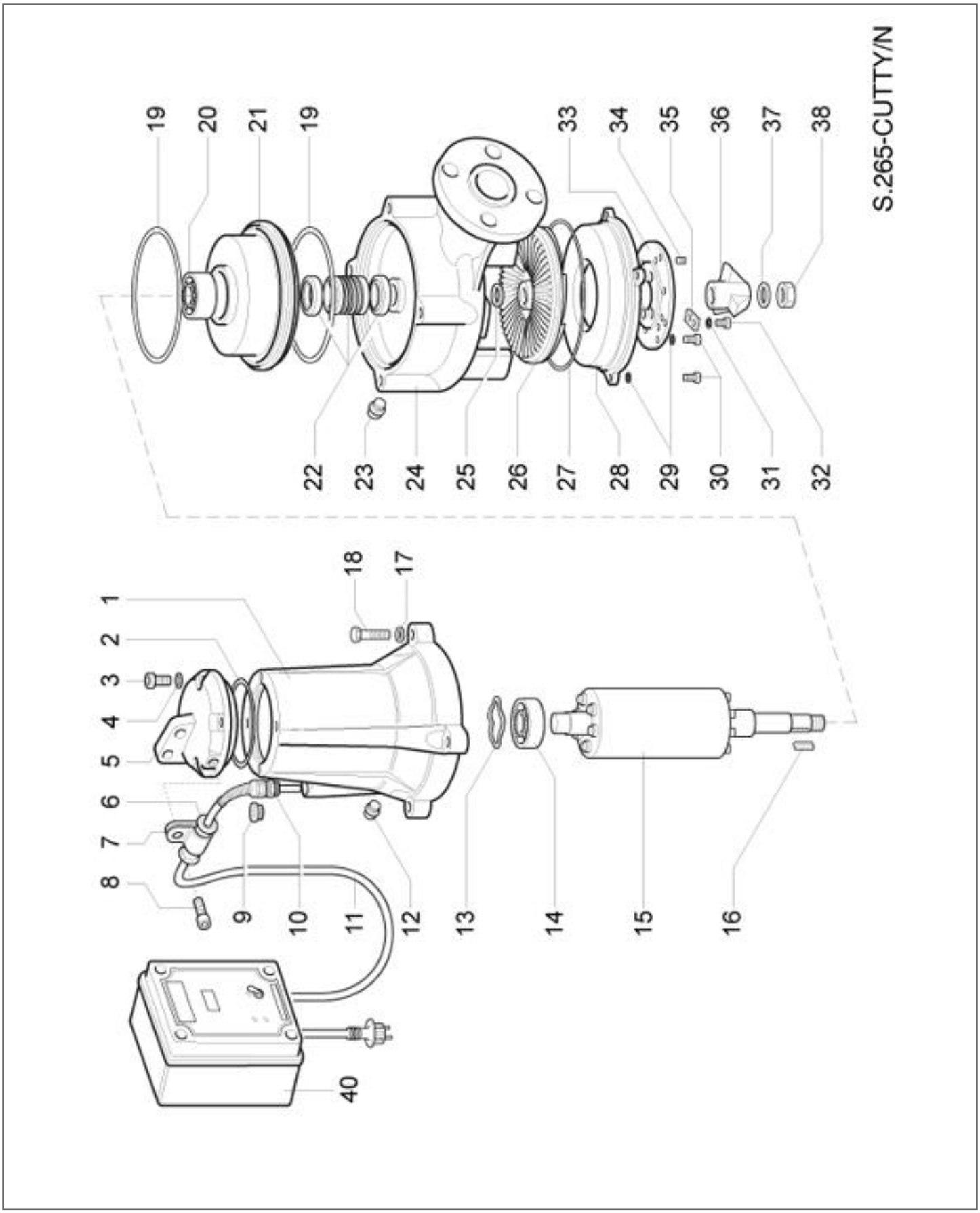

# ЧАСТИ СПРАВКА: 101291420

Продукт номер кода: 101291420 - Название продукта: CUTTY 200/N

| Предмет | Код | Кол-во | Описание | Variante |
|---|---|---|---|---|
| 1 | 7204342 | 1 | Статор - Statore | |
| 2 | 1311317 | 1 | Кольцевая прокладка - Anello OR | |
| 3 | 0161222 | 4 | Винт - Vite | |
| 4 | 0780072 | 4 | Шайба - Rondella | |
| 5 | 7204336 | 1 | Верхняя крышка - Coperchio superiore | |
| 6 | 7202587 | 1 | Роульс - Passacavo | |
| 7 | 7202589 | 1 | Хомут - Fascetta | |
| 8 | 0160472 | 2 | Винт - Vite | |
| 9 | 7202539 | 1 | Пробка - Tappo | |
| 10 | 7202548 | 1 | Кабельный зажим - Pressacavo | |
| 11 | 7202719 | 1 | Кабель - Cavo | |
| 12 | 7105811 | 1 | Пробка - Tappo | |
| 13 | 1000350 | 1 | Компенсаторное кольцо - Anello compensazione | |
| 14 | 1420241 | 1 | Подшипник - Cuscinetto | |
| 15 | 7204349 | 1 | Ротор - Rotore | |
| 16 | 1100562 | 1 | Ключ Шпонка - Linguetta | |
| 17 | 0830132 | 4 | Шайба - Rondella | |
| 18 | 0010602 | 4 | Винт - Vite | |
| 19 | 1311547 | 1 | Кольцевая прокладка - Anello OR | |
| 20 | 7202723 | 1 | Подшипник - Cuscinetto | |
| 21 | 7202546 | 1 | Фланец - Flangia | |
| 22 | 7202562 | 1 | Механическое уплотнение - Tenuta meccanica | |
| 23 | 7105811 | 1 | Пробка - Tappo | |
| 24 | 7202760 | 1 | Корпус чугунного насоса - Corpo pompa ghisa | |
| 25 | 0830182 | 1 | Шайба - Rondella | |
| 26 | 7203754 | 1 | Крыльчатка - Girante | |
| 27 | 1315317 | 1 | Кольцевая прокладка - Anello OR | |
| 28 | 7202764 | 1 | Нижняя крышка - Coperchio inferiore | |
| 29 | 0780042 | 4 | Шайба - Rondella | |
| 30 | 0160792 | 4 | Винт - Vite | |
| 31 | 0780042 | 2 | Шайба - Rondella | |
| 32 | 0160792 | 3 | Винт - Vite | |
| 33 | 7202766 | 1 | Шлифовальный круг - Disco trituratore | |
| 34 | 0210712 | 6 | Винт - Vite | |
| 35 | 7202770 | 1 | Упор вращающегося ножа - Riscontro coltello rotante | |
| 36 | 7202768 | 1 | Вращающийся нож - Coltello rotante | |
| 37 | 0830172 | 1 | Шайба - Rondella | |
| 38 | 0610142 | 1 | Гайка - Dado | |
| 40 | 7203079 | 1 | Распределительный щит - Quadro elettrico | |