ЧАСТИ СПРАВКА: 101531610

Продукт номер кода: 101531610 - Название продукта: CAM 198

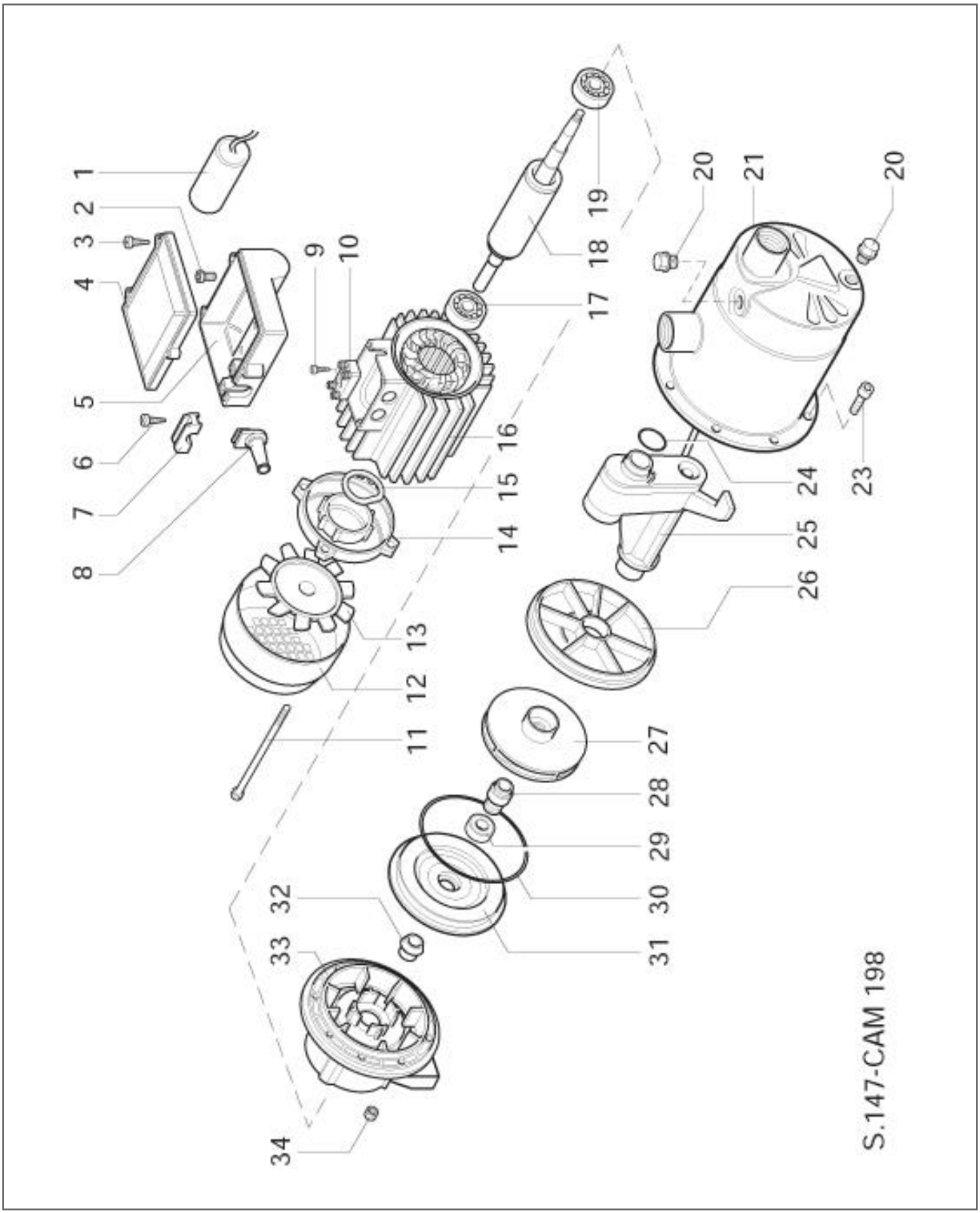

Speroni Spa Water Pumps | web: www.speroni.it | e-mail: speroni@speroni.it
Via San Biagio, 59 - 42024 Castelnovo di Sotto (Reggio Emilia) ITALY . Ph. +39 0522.487011 - Fax +39 0522.683070
Administrative Office Fax +39 0522.688530 | Offices Italy Sales Fax +39 0522.688525 | Technical Office +39 0522.485093

ЧАСТИ СПРАВКА: 101531610

Продукт номер кода: 101531610 - Название продукта: CAM 198

Предмет	Код	Кол-во	Описание	Variante
1	7005189	1	Конденсатор - Condensatore	
2	0360341	4	Винт - Vite	
3	0290241	3	Винт - Vite	
4	7105208	1	Крышка держателя конденсатора - Coperchio portacondensatore	
5	7105207	1	База с конденсатором - Base portacondensatore	
6	0290241	2	Винт - Vite	
7	7002011	1	Кабельный зажим - Fermacavo	
8	7103831	1	Роульс - Passacavo	
9	0360341	1	Винт - Vite	
10	3000009	1	Зажимная колодка - Morsettiera	
11	7104341	4	Анкерный болт - Tirante	
12	7004201	1	Крышка вентилятора - Copriventola	
13	7004200	1	Вентилятор - Ventola	
14	7104430	1	Экран - Scudo	
15	1000390	1	Компенсаторное кольцо - Anello compensazione	
16	7104411	1	Статор - Statore	
17	1440180	1	Подшипник - Cuscinetto	
18	7105082	1	Ротор - Rotore	
19	1440110	1	Подшипник - Cuscinetto	
20	7105810	2	Пробка - Tappo	
21	7105086	1	Корпус насоса из нержавеющей стали - Corpo pompa inox	
23	0160812	8	Винт - Vite	
24	1310577	1	Кольцевая прокладка - Anello OR	
25	7105088	1	Сопло Вентури - Ugello venturi	
26	7105085	1	Распылитель - Diffusore	
27	7105091	1	Крыльчатка - Girante	
28	3090479	1	Механическое уплотнение - Tenuta meccanica	
29	3090809	1	Механическое уплотнение - Tenuta meccanica	
30	1311537	1	Кольцевая прокладка - Anello OR	
31	7107400	1	Фланец - Flangia portatenuta	
32	7103833	1	Уплотнение - Anello paragoccia	
33	7107402	1	Суппорт - Supporto	
34	0640052	8	Гайка - Dado	