ЧАСТИ СПРАВКА: 101150010

Продукт номер кода: 101150010 - Название продукта: CAM 60

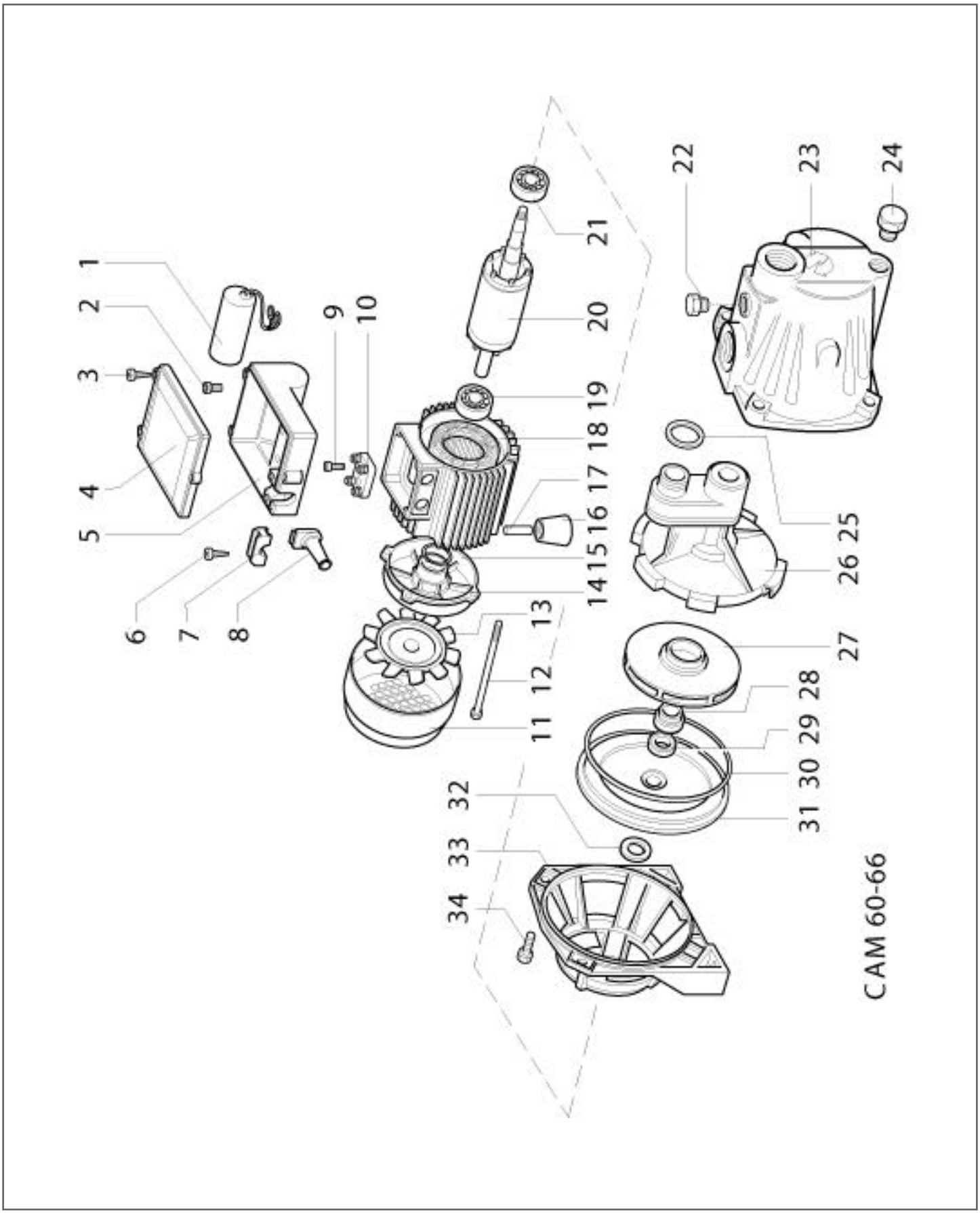

ЧАСТИ СПРАВКА: 101150010

Продукт номер кода: 101150010 - Название продукта: CAM 60

Предмет	Код	Кол-во	Описание	Variante
1	7102235	1	Конденсатор - Condensatore	
2	0360341	4	Винт - Vite	
3	0270431	3	Винт - Vite	
4	7103794	1	Крышка держателя конденсатора - Coperchio portacondensatore	
5	7104000	1	База с конденсатором - Base portacondensatore	
6	0270431	2	Винт - Vite	
7	7002011	1	Кабельный зажим - Fermacavo	
8	7103831	1	Роульс - Passacavo	
9	0360341	1	Винт - Vite	
10	3000319	1	Зажимная колодка - Morsettiera	
11	7201458	1	Крышка вентилятора - Copriventola	
12	7201242	4	Анкерный болт - Tirante	
13	7201246	1	Вентилятор - Ventola	
14	7201238	1	Экран - Scudo	
15	1000220	1	Компенсаторное кольцо - Anello compensazione	
16	7103630	1	Ножка - Piedino	
17	0922130	1	Вилка - Spina	
18	7103218	1	Статор - Statore	
19	1440060	1	Подшипник - Cuscinetto	
20	7201267	1	Ротор - Rotore	
21	1440100	1	Подшипник - Cuscinetto	
22	7106224	1	Пробка - Tappo	
23	7103297	1	Корпус насоса - Corpo pompa	
24	7106225	1	Пробка - Tappo	
25	7107308	1	Прокладка - Guarnizione	
26	7201480	1	Распылитель - Diffusore	
27	7201230	1	Крыльчатка - Girante	
28	3090479	1	Механическое уплотнение - Tenuta meccanica	
29	3090809	1	Механическое уплотнение - Tenuta meccanica	
30	1317007	1	Кольцевая прокладка - Anello OR	
31	7103121	1	Фланец - Flangia portatenuta	
32	7103833	1	Уплотнение - Anello paragoccia	
33	7103398	1	Суппорт - Supporto	
34	0030891	4	Винт - Vite	