ЧАСТИ СПРАВКА: 101291430

Продукт номер кода: 101291430 - Название продукта: CUTTY 200/N-T

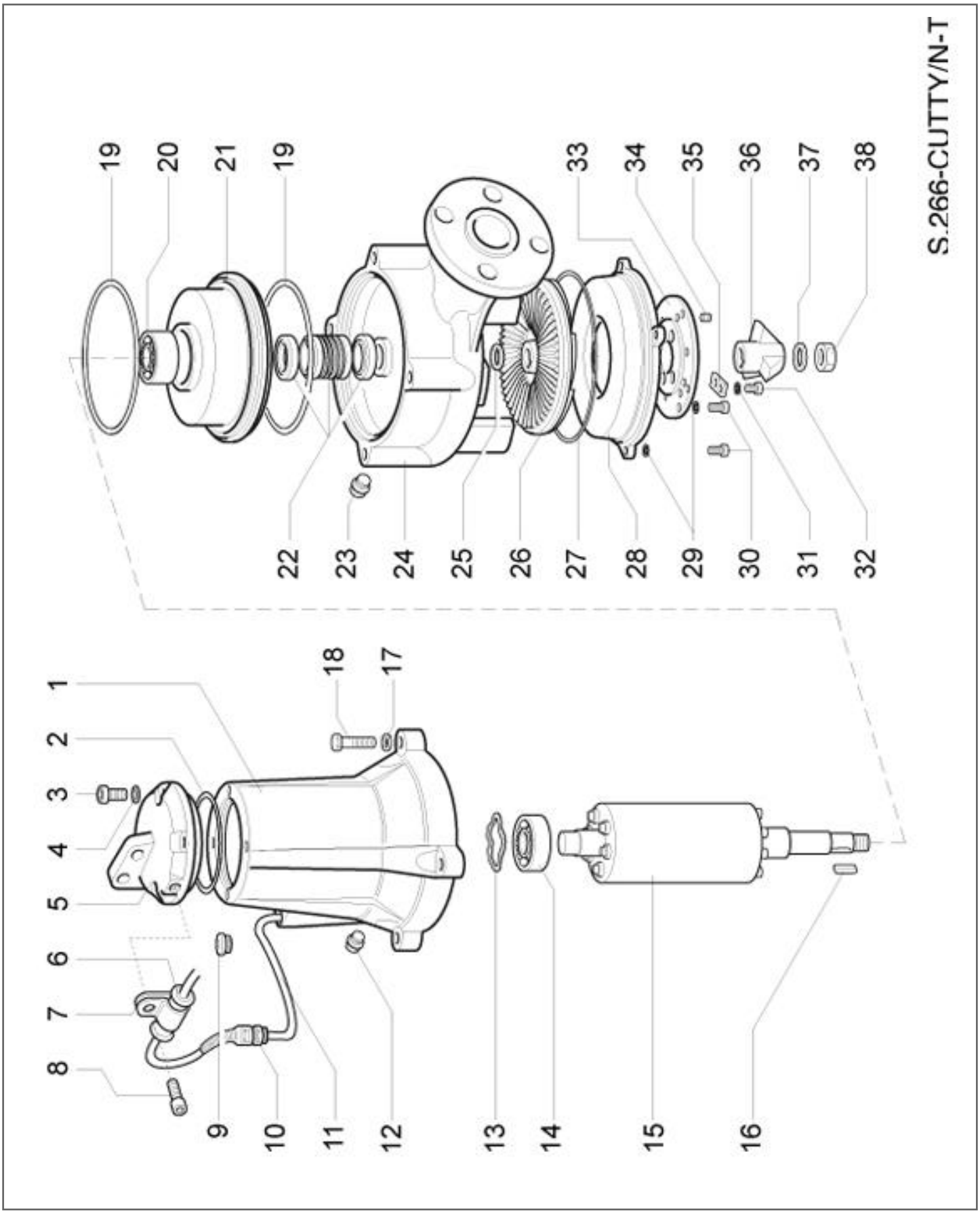

ЧАСТИ СПРАВКА: 101291430

Продукт номер кода: 101291430 - Название продукта: CUTTY 200/N-T

Предмет	Код	Кол-во	Описание	Variante
1	7204344	1	Статор - Statore	
2	1311317	1	Кольцевая прокладка - Anello OR	
3	0161222	4	Винт - Vite	
4	0780072	4	Шайба - Rondella	
5	7204336	1	Верхняя крышка - Coperchio superiore	
6	7202587	1	Роульс - Passacavo	
7	7202589	1	Хомут - Fascetta	
8	0160472	2	Винт - Vite	
9	7202539	1	Пробка - Tappo	
10	7202548	1	Кабельный зажим - Pressacavo	
11	7202719	1	Кабель - Cavo	
12	7105811	1	Пробка - Tappo	
13	1000350	1	Компенсаторное кольцо - Anello compensazione	
14	1420241	1	Подшипник - Cuscinetto	
15	7204349	1	Ротор - Rotore	
16	1100562	1	Ключ Шпонка - Linguetta	
17	0830132	4	Шайба - Rondella	
18	0010602	4	Винт - Vite	
19	1311547	2	Кольцевая прокладка - Anello OR	
20	7202723	1	Подшипник - Cuscinetto	
21	7202546	1	Фланец - Flangia	
22	7202562	1	Механическое уплотнение - Tenuta meccanica	
23	7105811	1	Пробка - Tappo	
24	7202760	1	Корпус чугунного насоса - Corpo pompa ghisa	
25	0830182	1	Шайба - Rondella	
26	7203754	1	Крыльчатка - Girante	
27	1315317	1	Кольцевая прокладка - Anello OR	
28	7202764	1	Нижняя крышка - Coperchio inferiore	
29	0780042	4	Шайба - Rondella	
30	0160792	4	Винт - Vite	
31	0780042	2	Шайба - Rondella	
32	0160792	3	Винт - Vite	
33	7202766	1	Шлифовальный круг - Disco trituratore	
34	0210712	6	Винт - Vite	
35	7202770	1	Упор вращающегося ножа - Riscontro coltello rotante	
36	7202768	1	Вращающийся нож - Coltello rotante	
37	0830172	1	Шайба - Rondella	
38	0610142	1	Гайка - Dado	